«ՆՈՐԱՇԵՆ» ՆՏ ԱԿ
Լիցենզիա --- №11343
Իրավաբանական հասցե՝ ՀՀ, ք. Երեւան 0038, Հալաբյան փող. շ. 11, բն. 36
Գործունեության իրականացման հասցե՝ ՀՀ, ք. Երեւան 0051, Ն.Զարյան փող. շ. 22, h. 12
Հեռ. +(37493)504009

ՊԱՏՎԵՐ՝ ------ №. SPAP II C-3.1.1.d
Պատվիրատու1՝ ՀՀ աշխատանքի և սոցիալական հարցերի նախարարություն
Պատվիրատու2՝ ՀՀ ֆինանսների նախարարության Արտասահմանյա ֆինանսական ծրագրերի կառավարման կենտրոն ՊՀ

ՀՀ Շիրակի մարզի Ախուրյանի համալիր սոցիալական ծառայությունների տարածքային կենտրոնի վերանորոգման նախագծային փաստաթղթերի մշակում

ԱՇԽԱՏԱՆՔԱՅԻՆ ՆԱԽԱԳԻԾ

ՀՀ Շիրակի մարզի Ախուրյանի համայնք, Գյումրիի խճուղի հ. 42 վարչական շենք

ԳԻՐՔ - 1

ՃԱՐՏԱՐԱՊԵՏԱՇԻՆԱՐԱՐԱԿԱՆ ՄԱՍ

ԵՐԵՎԱՆ - 2016թ.

«ՆՈՐԱՇԵՆ» ՆՏ ԱԿ
Լիցենզիա --- №11343
Իրավաբանական հասցե՝ ՀՀ, ք. Երեւան 0038, Հալաբյան փող. շ. 11, բն. 36
Գործունեության իրականացման հասցե՝ ՀՀ, ք. Երեւան 0051, Ն.Զարյան փող. շ. 22, հ. 12
Հեռ. +(37493)504009

ՊԱՏՎԵՐ՝ ------ №. SPAP II C-3.1.1.d
ՊԱՏՎԻՐԱՏՈՒ1՝ ՀՀ ԱՇԽԱՏԱՆՔԻ և ՍՈՑԻԱԼԱԿԱՆ ՀԱՐՑԵՐԻ ՆԱԽԱՐԱՐՈՒԹՅՈՒՆ
ՊԱՏՎԻՐԱՏՈՒ 2՝ ՀՀ ՖԻՆԱՆՍՆԵՐԻ ՆԱԽԱՐԱՐՈՒԹՅԱՆ ԱՐՏԱՍԱՀՄԱՆՅԱ ՖԻՆԱՆՍԱԿԱՆ ԾՐԱԳՐԵՐԻ ԿԱՌԱՎԱՐՄԱՆ ԿԵՆՏՐՈՆ ՊՀ

ՀՀ Շիրակի մարզի Ախուրյանի համալիր սոցիալական ծառայությունների տարածքային կենտրոնի վերանորոգման նախագծային փաստաթղթերի մշակում

ԱՇԽԱՏԱՆՔԱՅԻՆ ՆԱԽԱԳԻԾ

ՀՀ Շիրակի մարզի Ախուրյանի համայնք, Գյումրիի խճուղի հ. 42 վարչական շենք

ԳԻՐՔ - 1

ՃԱՐՏԱՐԱՊԵՏԱՇԻՆԱՐԱՐԱԿԱՆ ՄԱՍ

ՆԱԽԱԳԱՀ՝ Գ. ԲԱՂԴԱՍԱՐՅԱՆ

ՆԳՃ՝ Հ. ԲԱԲԱՅԱՆ

ԵՐԵՎԱՆ - 2016թ.

«ՀԱՍՏԱՏՈՒՄ ԵՄ»

____

(ստորագրությունը)

ՀՀ աշխատանքի և սոցիալական հարցերի

նախարարության աշխատակազմի ղեկավար

Ա. Գրիգորյան

<<______>>__________________ 2016թ.

«Ճարտարապետական» բաժնի աշխատանքային գծագրերի ցուցակ

Թերթի №	Անվանումը	Ծանոթ.
Ճ-1	Ընդհանուր տվյալներ	
Ճ-2	Իրավիճակի գլխավոր հատակագիծ M1:1000, Տարածքի դիրքը տարածաշրջանում M1:5000	
Ճ-3	Գլխավոր հատակագիծ, M 1:200	
Ճ-4	Ստորգետնյա հարկի հատվածաբաժանման հատակագիծ -2.550 նիշում, M 1:100	
Ճ-5	Ստորգետնյա հարկի մակնիշավորման հատակագիծ -2.550 նիշում, M 1:100	
Ճ-6	Ներքին հարդարման աշխատանքների ամփոփագիր -2.550 նիշում, M 1:100	
Ճ-7	1-ին հարկի հատվածաբաժանման հատակագիծ ±0.000 նիշում, M 1:100	
Ճ-8	1-ին հարկի մակնիշավորման հատակագիծ ±0.000 նիշում, M 1:100	
Ճ-9	Ներքին հարդարման աշխատանքների ամփոփագիր ±0.000 նիշում	
Ճ-10	Ներքին հարդարման աշխատանքների ամփոփագիր ±0.000 նիշում	
Ճ-11	Ներքին հարդարման աշխատանքների ամփոփագիր ±0.000 նիշում	
Ճ-12	2-րդ հարկի հատվածաբաժանման հատակագիծ +3.300 նիշում, M 1:100	
Ճ-13	2-րդ հարկի մակնիշավորման հատակագիծ +3.300 նիշում, M 1:100	
Ճ-14	Ներքին հարդարման աշխատանքների ամփոփագիր +3.300 նիշում	
Ճ-15	Ներքին հարդարման աշխատանքների ամփոփագիր +3.300 նիշում	
Ճ-16	Միջնորմների ամրացման ֆրագմենտ, բարավորներ	
Ճ-17	Թեքուղի, M1:50	
Ճ-18	Պատուհանների, դռների և վիտրաժների հատկավորում	
Ճ-19	Պատուհանի ճաղավանդակ /ՊՃ-1,ՊՃ-2/	
Ճ-20	Գլխավոր հատակագիծ (արդի վիճակ)	
Ճ-21	Ստորգետնյա հարկի քանդման հատակագիծ -2.550 նիշում, M1:100	
Ճ-22	Ստորգետնյա հարկի քանդման ծավալները	
Ճ-23	Ստորգետնյա հարկի քանդման հատակագիծ ±0.000 նիշում, M1:100	
Ճ-24	Ստորգետնյա հարկի քանդման ծավալները	
Ճ-25	Ստորգետնյա հարկի քանդման հատակագիծ +3.300 նիշում, M1:100	
Ճ-26	Ստորգետնյա հարկի քանդման ծավալները	

1. Ելակետային տվյալներ

1.1. Հրակայունության աստիճանը` 3

2. Պատերի, միջնորմների և ծածկերի նյութերը:

2.1. Միջնապատերը իրականացնել (400x180x190(H))մմ պեմզաբլոկներից համապատասխան նախագծի:

3. Ընդհանուր տեղեկություն

3.1.Ձմեռայի աշխատանքների իրականաման համար առաջնորդվել СНиП 3.03.01-87: Շաղախի մարկան պետք է բարձրացնել մեկ աստիճանով:

3.2.Շինարարության ընթացքում պահպանել հակահրդեհային պաշտպանության նորմաները (ՀՀՇՆ II -8.04.01-97) և հրդեհային ու տեխնիկայի անվտանգության կանոնների իրականացման հսկողությունը:

3.3.Հատակների կառուցվածքը իրականացնել բոլոր տեսակի ինժեներական աշխատանքների կատարումից հետո:

3.4.Բոլոր տեսակի աշխատանքները իրականացնել համաձայն ՀՀՇՆ:

4. Ներքին հարդարման աշխատանքներ

4.1. Պատերի ներքին հարդարումը իրականացնել պեռլիտե 50մմ-ոց սալիկներով և ծեփափածուկով, հատակները` պրեսգրանիտ, լամինատ, սանդուղքները բնական գրանիտե սալերից: Կերամագրանիտով իրականացնել (Ս/Հ) :

4.2. Ներքին դռներն իրականացնել պլաստմասե պրոֆիլներով:

4.3. Արտաքին պատերի բոլոր պատուհաններն իրականացնել պլաստմասե պրոֆիլներով:

4.4. Վ-1 վիտրաժը իրականացնել ներկած ալյումինե պրոֆիլներով:

4.5. Նախքան դռների, պատուհանների և ճաղավանդակների պատրաստումը չափել բոլոր բացվածքները:

Հիմնական շինարարական ցուցանիշներ

Անվանումը	Չափ.միավ.	Քանակը
Սենյակների ընդհանուր մակերեսը -2.550 նիշում	մ²	75.7
Սենյակների ընդհանուր մակերեսը ±0.000 նիշում	մ²	437.7
Սենյակների ընդհանուր մակերեսը +3.300 նիշում	մ²	365.4
Հարկայնությունը (վերգետնյա)	հարկ	3
Վերգետնյա հարկերի բարձրությունը	մ	H=3.3
Ստորգետնյա հարկի բարձրությունը	մ	H=2.55

Աշխատանքային փաստաթուղթը կատարվել է համապատասխան գործող նորմերի, կանոնների ու ստանդարտների, և նախատեսում է շենքերի շահագործման հրդեհային անվտանգություն:

Նախագծի գլխավոր ճարտարապետ Հ.ԲԱԲԱՅԱՆ

Պայմանական նշաններ

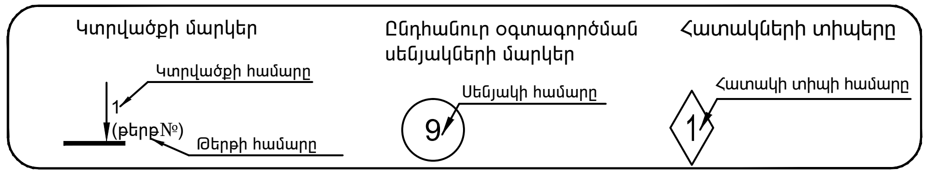

Ծանուցում

1. Նախքան դռների,պատուհանների և վիտրաժների պատրաստումը չափել բոլոր բացվածքները

						ՊԱՏՎԵՐ` ------ №. SPAP II C-3.1.1.d Պատվիրատու1` ՀՀ աշխատանքի և սոցիալական հարցերի նախարարություն Պատվիրատու2` ՀՀ ֆինանսների նախարարության Արտասահմանյա ֆինանսական ծրագրերի կառավարման կենտրոն ՊՀ — Ճ
Փոփ.	Քան.	Թերթ	Փաս.№	Ստորագր.	Ա/Թ	
ՆԳՃ		Հ.Բաբայան		[signature]		ՀՀ Ախուրյանի համալիր սոցիալական ծառայությունների տարածքային կենտրոն ՀՀ Շիրակի մարզի Ախուրյանի համայնք Գյումրիի խճուղի հ. 42, վարչական շենք
Նախագծեց		Վ. Մնացականյան		[signature]		Փուլ: ԱՆ — Թերթ: 1 — Թերթեր: 26
						Ընդհանուր տվյալներ
Ստուգեց		Հ.Բաբայան		[signature]		«ՆՈՐԱՇԵՆ» ՆՏ ԱԿ Լիցենզիա --- №11343 ՀՀ, ք. Երևան 0038, Հալաբյան փող. շ. 11, բն. 36 Գործ. հասցե` ՀՀ, ք. Երևան 0051, Ն.Զարյան փող. շ. 22, հ. 12 Հեռ. +(37493)504009

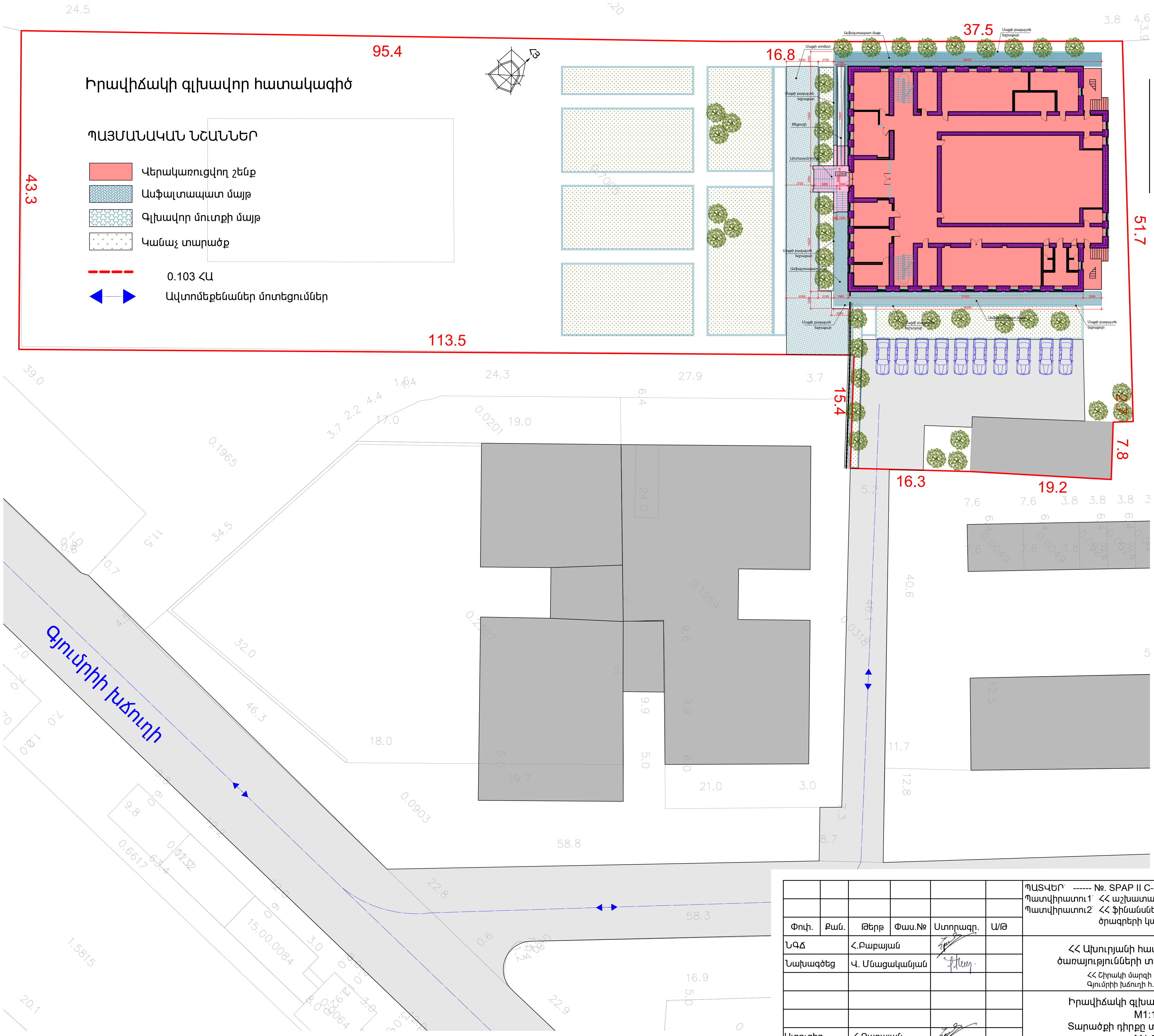

Տարածքի դիրքը տարածաշրջանում

Փոփ.	Քան.	Թերթ	Փաս.№	Ստորագր.	Ա/Թ
ՆԳՃ		Հ.Բաբայան			
Նախագծեց		Վ. Մնացականյան			
Ստուգեց		Հ.Բաբայան			

ՊԱՏՎԵՐ` ------ №. SPAP II C-3.1.1.d
Պատվիրատու1` ՀՀ աշխատանքի և սոցիալական հարցերի նախարարություն
Պատվիրատու2` ՀՀ ֆինանսների նախարարության Արտասահմանյա ֆինանսական ծրագրերի կառավարման կենտրոն ՊՀ

ՃԼ

ՀՀ Ախուրյանի համալիր սոցիալական ծառայությունների տարածքային կենտրոն
ՀՀ Շիրակի մարզի Ախուրյանի համայնք
Գյումրիի խճուղի h. 42, վարչական շենք

Փուլ	Թերթ	Թերթեր
ԱՆ	2	26

Իրավիճակի գլխավոր հատակագիծ
M1:1000
Տարածքի դիրքը տարածաշրջանում
M1:5000

«ՆՈՐԱՇԵՆ» ՆՏ ԱԿ
Լիցենզիա --- №11343
ՀՀ, ք. Երևան 0038, Հալաբյան փող. շ. 11, բն. 36
Գործ. հասցե` ՀՀ, ք. Երևան 0051, Ն.Զարյան փող. շ. 22, h. 12
Հեռ. +(37493)504009

ՀԱՄԱՁԱՅՆԵՑՎԱԾ Է

ԱԽՈՒՐՅԱՆԻ ՀԱՄԱՅՆՔԻ ՂԵԿԱՎԱՐ Ա. ԻԳԻԹՅԱՆ

------------ ------------------------ 2016թ.

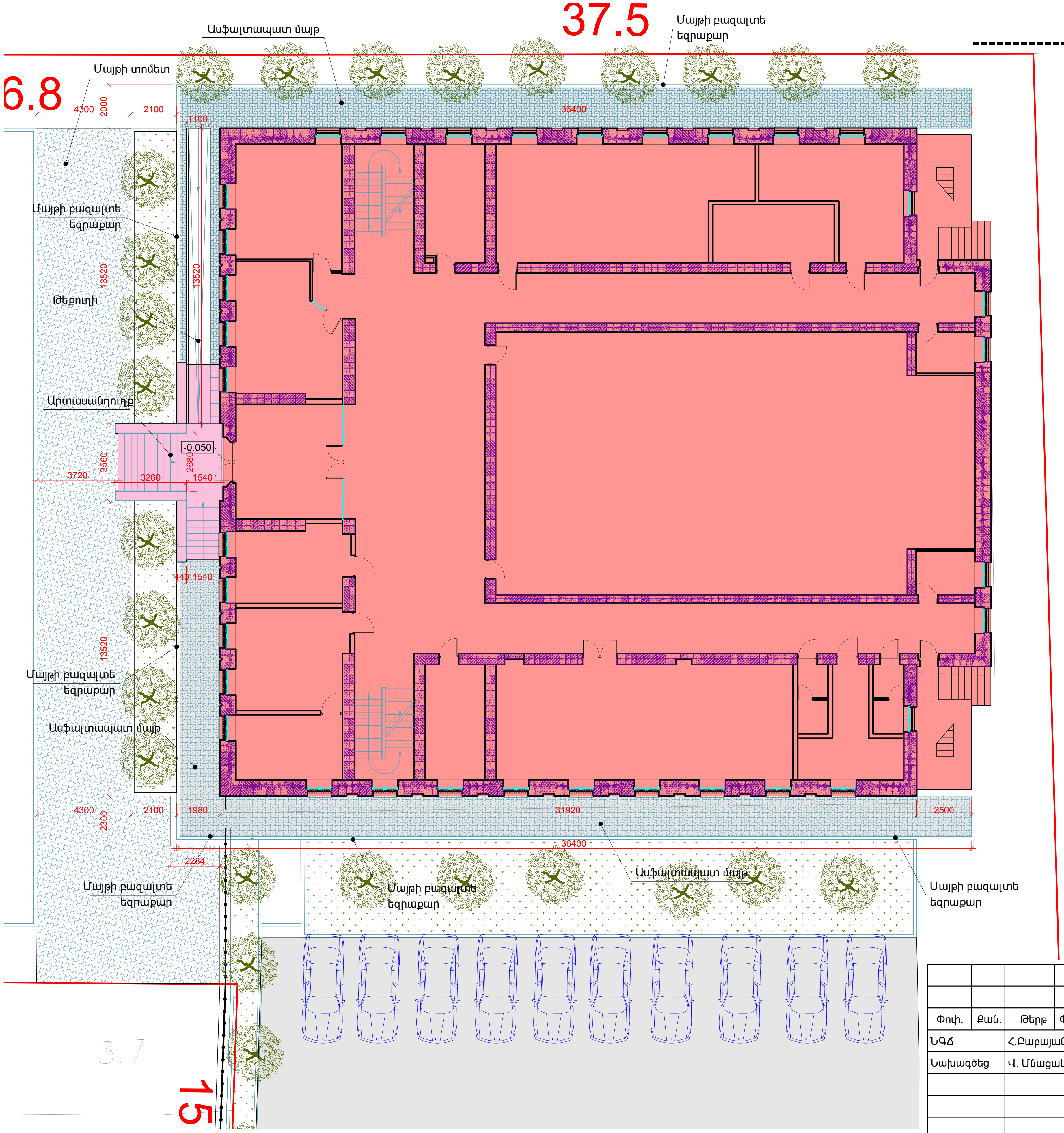

Արտաքին հարդարման աշխատանքների ծավալաթերթ

N	Աշխատանքների անվանում	Չափ. միավ.	Քանակ
	Հողային աշխատանքներ		
1	Գրունտի մշակում հանույթում և տեղափոխում լցակույտ	մ³	369.8
3	Տարածքի հարթեցում հանույթում	մ²	369.8
	Մայթեր		
1	Ավազակոպճային շերտ h=10 սմ	մ³	17.4
2	Խճային շերտի իրականացում h=12սմ	մ³	20.8
3	Խիճ տոգորված բիտումով h=4սմ	մ³	7.0
4	Միջնահատիկ ասֆալտբետոն h=6 սմ	մ²	173.6
5	Բազալտե 15x30սմ եզրաքար բետոնե հիմքով	գ.մ	163.4
6	B10 դասի բետոն /եզրաքար/	մ³	5.0
7	Մայթի տոմետ 5սմ	մ²	196.2
8	Խճաքար - 15սմ	մ²	196.2
9	Ավազ - 5սմ	մ²	196.2

ՊԱՅՄԱՆԱԿԱՆ ՆՇԱՆՆԵՐ

- Վերակառուցվող շենք
- Ասֆալտապատ մայթ - 173.6մ²
- Մայթի վերանորոգում տոմետով - 196.2մ²
- Կանաչ տարածք - 173.6մ²
- Վերանորոգվող արտաասանդուղք - 29.0մ²
- Ավտոկայանատեղի - 393.9մ²

1. Արտաքին տուֆե պատերի և բացվածքների եզրաքարերի արտաքին երեսի քանդված կամ տեղահանված քարերի վերականգնում --- 1.0մ²
2. Հիմնական շենքի ցոկոլային բազալտե անտաշ քանդված կամ տեղահանված քարերի վերականգնում --- ~ 2.0մ²

0.5282

Փոփ.	Քան.	Թերթ	Փաս.№	Ստորագր.	Ա/Թ
ՆԳԾ		Հ.Բաբայան			
Նախագծեց		Վ. Մնացականյան			
Ստուգեց		Հ.Բաբայան			

ՊԱՏՎԵՐ` ------ №. SPAP II C-3.1.1.d
Պատվիրատու1` ՀՀ աշխատանքի և սոցիալական հարցերի նախարարություն
Պատվիրատու2` ՀՀ ֆինանսների նախարարության Արտասահմանյա ֆինանսական ծրագրերի կառավարման կենտրոն ՊՀ

ՃԼ

ՀՀ Ախուրյանի համալիր սոցիալական ծառայությունների տարածքային կենտրոն
ՀՀ Շիրակի մարզի Ախուրյանի համայնք
Գյումրիի խճուղի h. 42, վարչական շենք

Փուլ	Թերթ	Թերթեր
ԱՆ	3	26

Գլխավոր հատակագիծ
M1:200

«ՆՈՐԱՇԵՆ» ՆՏ ԱԿ
Լիցենզիա --- №11343
ՀՀ, ք. Երևան 0038, Հալաբյան փող. շ. 11, բն. 36
Գործ. հասցե` ՀՀ, ք. Երևան 0051, Ն.Զարյան փող. շ. 22, h. 12
Հեռ. +(37493)504009

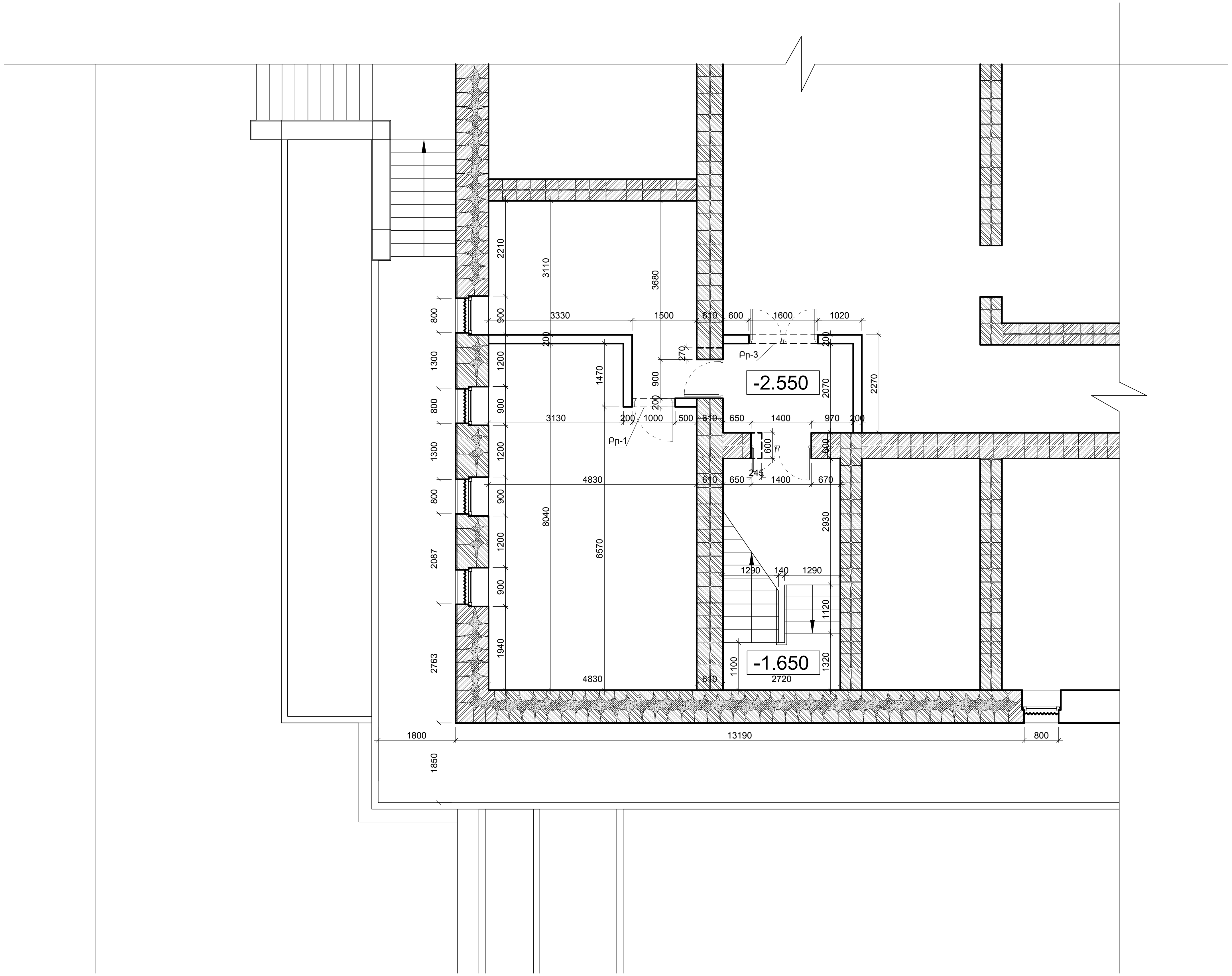

Փոփ.	Քան.	Թերթ	Փաս.№	Ստորագր.	Ա/Թ

ՊԱՏՎԵՐ` ------ №. SPAP II C-3.1.1.d

Պատվիրատու1` ՀՀ աշխատանքի և սոցիալական հարցերի նախարարություն

Պատվիրատու2` ՀՀ ֆինանսների նախարարության Արտասահմանյա ֆինանսական ծրագրերի կառավարման կենտրոն ՊՀ

ԾԼ

ՆԳԾ	Հ.Բաբայան	
Նախագծեց	Վ. Մնացականյան	
Ստուգեց	Հ.Բաբայան	

ՀՀ Ախուրյանի համալիր սոցիալական ծառայությունների տարածքային կենտրոն

ՀՀ Շիրակի մարզի Ախուրյանի համայնք
Գյումրիի խճուղի h. 42, վարչական շենք

Փուլ	Թերթ	Թերթեր
ԱՆ	4	26

Ստորգետնյա հարկի հատվածաբաժանման հատակագիծ -2.550 նիշում
M1:100

«ՆՈՐԱՇԵՆ» ՆՏ ԱԿ
Լիցենզիա --- №11343
ՀՀ, ք. Երեւան 0038, Հալաբյան փող. շ. 11, բն. 36
Գործ. հասցե` ՀՀ, ք. Երեւան 0051, Ն.Զարյան փող. շ. 22, h. 12
Հեռ. +(37493)504009

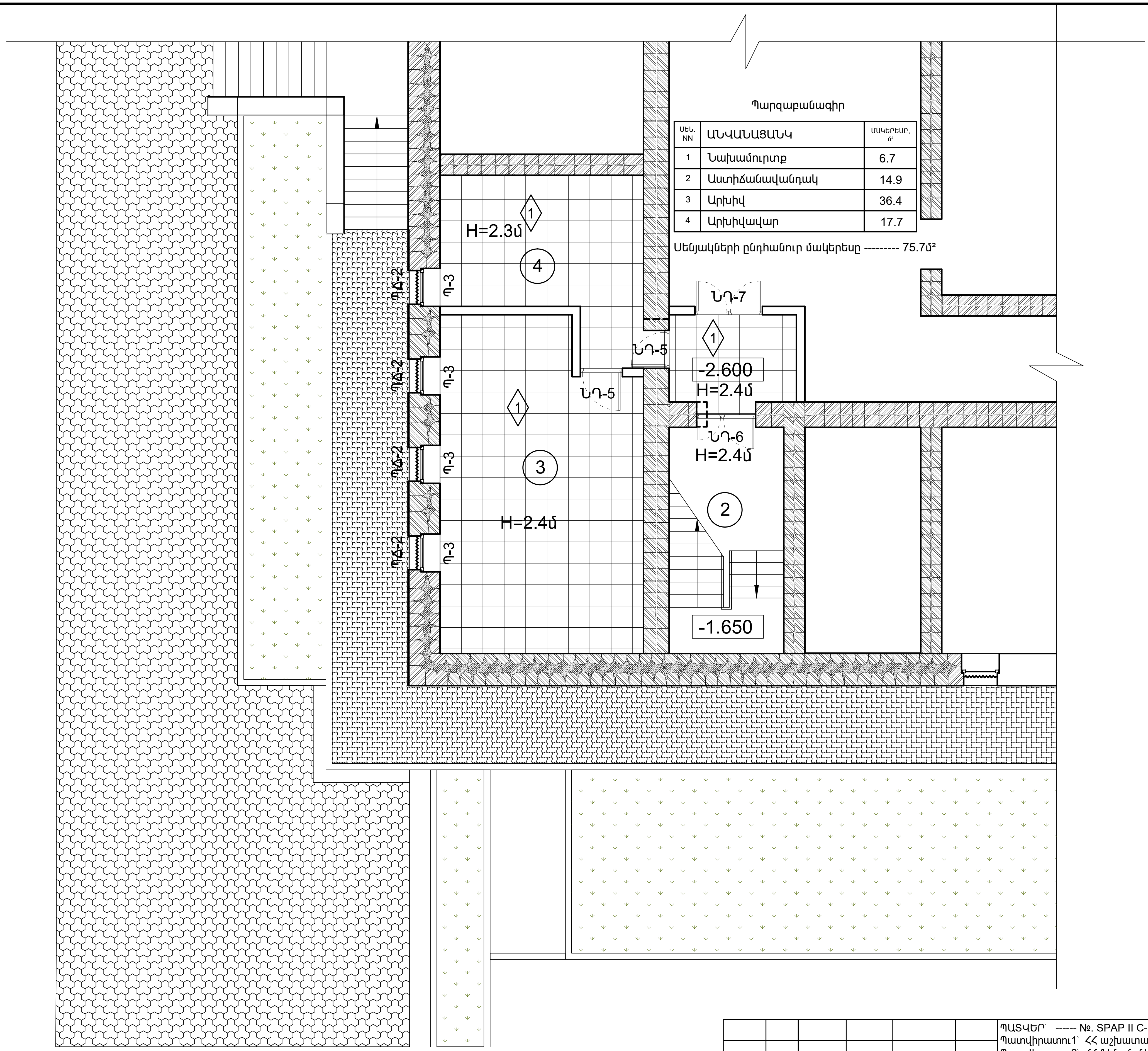

Պարզաբանագիր

ՍԵՆ. NN	ԱՆՎԱՆԱՑԱՆԿ	ՄԱԿԵՐԵՍԸ, մ²
1	Նախամուրտք	6.7
2	Աստիճանավանդակ	14.9
3	Արխիվ	36.4
4	Արխիվավար	17.7

Սենյակների ընդհանուր մակերեսը --------- 75.7մ²

Ծանուցում

2. Նախքան դռների,պատուհանների և վիտրաժների պատրաստումը չափել բոլոր բացվածքները

ՊԱՏՎԵՐ` ------ №. SPAP II C-3.1.1.d
Պատվիրատու1` ՀՀ աշխատանքի և սոցիալական հարցերի նախարարություն
Պատվիրատու2` ՀՀ ֆինանսների նախարարության Արտասահմանյա ֆինանսական ծրագրերի կառավարման կենտրոն ՊՀ

ՃԼ

Փոփ.	Քան.	Թերթ	Փաս.№	Ստորագր.	Ա/Թ
ՆԳՃ		Հ.Բաբայան			
Նախագծեց		Վ. Մնացականյան			
Ստուգեց		Հ.Բաբայան			

ՀՀ Ախուրյանի համալիր սոցիալական ծառայությունների տարածքային կենտրոն

ՀՀ Շիրակի մարզի Ախուրյանի համայնք
Գյումրիի խճուղի h. 42, վարչական շենք

Փուլ	Թերթ	Թերթեր
ԱՆ	5	26

1-ին հարկի մակնիշարվորման հատակագիծ -2.550 նիշում
M1:100

«ՆՈՐԱՇԵՆ» ՆՏ ԱԿ
Լիցենզիա --- №11343
ՀՀ, ք. Երեւան 0038, Հալաբյան փող. շ. 11, բն. 36
Գործ. հասցե` ՀՀ, ք. Երեւան 0051, Ն.Զարյան փող. շ. 22, h. 12
Հեռ. +(37493)504009

Ներքին հարդարման աշխատանքների ամփոփագիր -2.550 նիշում

Սեն. NN	Սենյակների անվանում	Մակերեսը (մ²)	Իրականացվող աղխատանքների բնութագիրը և ծավալները						
			Առաստաղ	Մակերեսը (մ²)	Պատեր, Միջնորմներ,Սյուներ	Մակերեսը (մ²)	Հատակ	Մակերեսը (մ²)	Հատակի տիպը
1	Նախամուրտք	6.7	Առաստաղի ծածկի գաջի սվաղի իրականացում, ծեփածածկում և ներկում լվացվող ներկածածկով	6.7	Պատերի գաջի սվաղի իրականացում, ծեփածածկում և ներկում լվացվող ներկածածկով	18.5	Կերամոգրանիտե 600x600x9մմ չափսերի սալիկների սոսնձում Ցեմենտաավազային հարթեցնող շերտի իրականացում - 30-40մմ Շլաքաբետոնե շերտ - 50-60մմ	6.7	1
							Կերամոգրանիտե շրիշակների սոսնձում	7.8գմ	
2	Աստիճանավանդակ	14.9	Աստիճանահարթակների ու աստիճանաթեքերի ստորին հատվածների գաջի սվաղի իրականացում, ծեփածածկում և ներկում լվացվող ներկածածկով	7.3	Պատերի գաջի սվաղի իրականացում, ծեփածածկում և ներկում լվացվող ներկածածկով	28.2	Կերամոգրանիտե 600x600x9մմ չափսերի սալիկների սոսնձում Ցեմենտաավազային հարթեցնող շերտի իրականացում - 30-40մմ Շլաքաբետոնե շերտ - 50-60մմ	11.2	1
					Արտաքին պատերի ցեմենտաավազային ամրանավորված սվաղի իրականացում /b=30 մմ/, ծեփածածկում և ներկում լվացվող ներկածածկով	7.0			
							Կերամոգրանիտե շրիշակների սոսնձում	9.7գմ	
							Հատակի բնական քարերով հարդարված ջարդված քարերի փոխարինում նոր քարերով, մաքրում և հղկում	10.2	4
							Բնական քանդված կամ շարջվող քարե շրիշակների փոխարինում, մաքրում և հղկում	9.6գմ	
3	Արխիվ	36.4	Առաստաղի ծածկի գաջի սվաղի իրականացում, ծեփածածկում և ներկում լվացվող ներկածածկով	36.4	Պատերի գաջի սվաղի իրականացում, ծեփածածկում և ներկում լվացվող ներկածածկով	29.1	Կերամոգրանիտե 600x600x9մմ չափսերի սալիկների սոսնձում Ցեմենտաավազային հարթեցնող շերտի իրականացում - 30-40մմ Շլաքաբետոնե շերտ - 50-60մմ	36.4	1
					Պատուհանների եզրային հատվածների ցեմենտաավազային սվաղի իրականացում, ծեփածածկում և ներկում լվացվող ներկածածկով	1.4			
					Արտաքին պատերի ցեմենտաավազային ամրանավորված սվաղի իրականացում /b=30 մմ/, ծեփածածկում և ներկում լվացվող ներկածածկով	31.5	Կերամոգրանիտե շրիշակների սոսնձում	25.0գմ	
4	Արխիվավար	17.7	Առաստաղի ծածկի գաջի սվաղի իրականացում, ծեփածածկում և ներկում լվացվող ներկածածկով	17.7	Պատերի գաջի սվաղի իրականացում, ծեփածածկում և ներկում լվացվող ներկածածկով	33.6	Կերամոգրանիտե 600x600x9մմ չափսերի սալիկների սոսնձում Ցեմենտաավազային հարթեցնող շերտի իրականացում - 30-40մմ Շլաքաբետոնե շերտ - 50-60մմ	17.7	1
					Պատուհանների եզրային հատվածների ցեմենտաավազային սվաղի իրականացում, ծեփածածկում և ներկում լվացվող ներկածածկով	4.2			
					Արտաքին պատերի ցեմենտաավազային ամրանավորված սվաղի իրականացում /b=30 մմ/, ծեփածածկում և ներկում լվացվող ներկածածկով	7.7	Կերամոգրանիտե շրիշակների սոսնձում	18.9գմ	

1. 400x190x200մմ-ոց միջնորմների կառուցում --- 13.4մ²
2. Նկուղային հարկի արտաքին պատի արտաքին մակերեսի ջրամեկուսիչ շերտի իրականացում --- 38.9մ²
3. Նկուղային հարկի արտաքին պատի արտաքին մակերեսի հարակից տարածքի հողի տեղահանում և հետադարձ լիցքի իրականացում --- 45.4մ³

ՊԱՏՎԵՐ` ------ №. SPAP II C-3.1.1.d
Պատվիրատու1` ՀՀ աշխատանքի և սոցիալական հարցերի նախարարություն
Պատվիրատու2` ՀՀ ֆինանսների նախարարության Արտասահմանյա ֆինանսական ծրագրերի կառավարման կենտրոն ՊՀ

Ճ

Փոփ.	Քան.	Թերթ	Փաս.№	Ստորագր.	Ա/Թ
ՆԳՃ		Հ.Բաբայան			
Նախագծեց		Վ. Մնացականյան			
Ստուգեց		Հ.Բաբայան			

ՀՀ Ախուրյանի համալիր սոցիալական ծառայությունների տարածքային կենտրոն
ՀՀ Շիրակի մարզի Ախուրյանի համայնք
Գյումրիի խճուղի h. 42, վարչական շենք

Փուլ	Թերթ	Թերթեր
ԱՆ	6	26

Ներքին հարդարման աշխատանքների ամփոփագիր -2.55 նիշում
M1:100

«ՆՈՐԱՇԵՆ» ՆՍ ԱԿ
Լիցենզիա --- №11343
ՀՀ, ք. Երեւան 0038, Հալաբյան փող. շ. 11, բն. 36
Գործ. հասցե` ՀՀ, ք. Երեւան 0051, Ն.Զարյան փող. շ. 22, h. 12
Հեռ. +(37493)504009

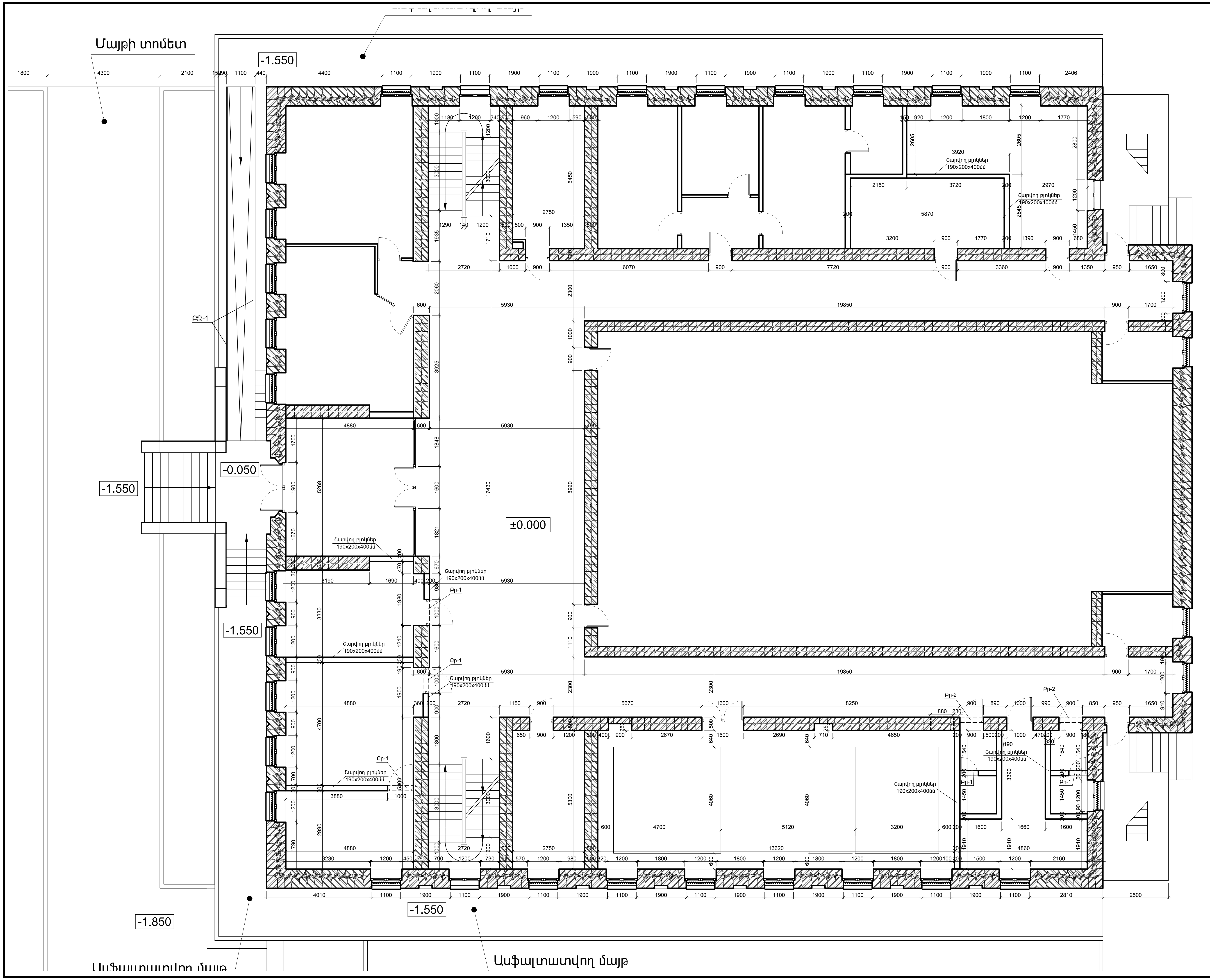

ՊԱՏՎԵՐ` ------ №. SPAP II C-3.1.1.d
Պատվիրատու1` ՀՀ աշխատանքի և սոցիալական հարցերի նախարարություն
Պատվիրատու2` ՀՀ ֆինանսների նախարարության Արտասահմանյան ֆինանսական ծրագրերի կառավարման կենտրոն ՊՀ

ԾԼ

ՀՀ Ախուրյանի համայնքի սոցիալական ծառայությունների տարածքային կենտրոն

ՀՀ Շիրակի մարզի Ախուրյան համայնք Գյումրիի խճուղի հ. 42, վարչական շենք

1-ին հարկի հատակագիծ ապամոնտաժումից հետո հատակագիծ 0.000 նիշում
M1:100

Փուլ	Թերթ	Թերթեր
ԱՆ	8	26

«ՆՈՐԱՇԵՆ» ՍՏ ԱԿ
Լիցենզիա --- №11343
ՀՀ, ք. Երևան 0038, Հակոբյան փող. 2, 11, բն. 36
Գործ. հասցե` ՀՀ, ք. Երևան 0051,
Ս.Զաքյան փող. 2, 22, հ. 12
Հեռ. +(37493)504009

Փոփ.	Քան.	Թերթ	Փաստ.№	Ստորագր.	Ամս.
ՆԳԾ		Հ.Բաբայան			
Նախագծեց		Կ. Մնացականյան			
Ստուգեց		Հ.Բաբայան			

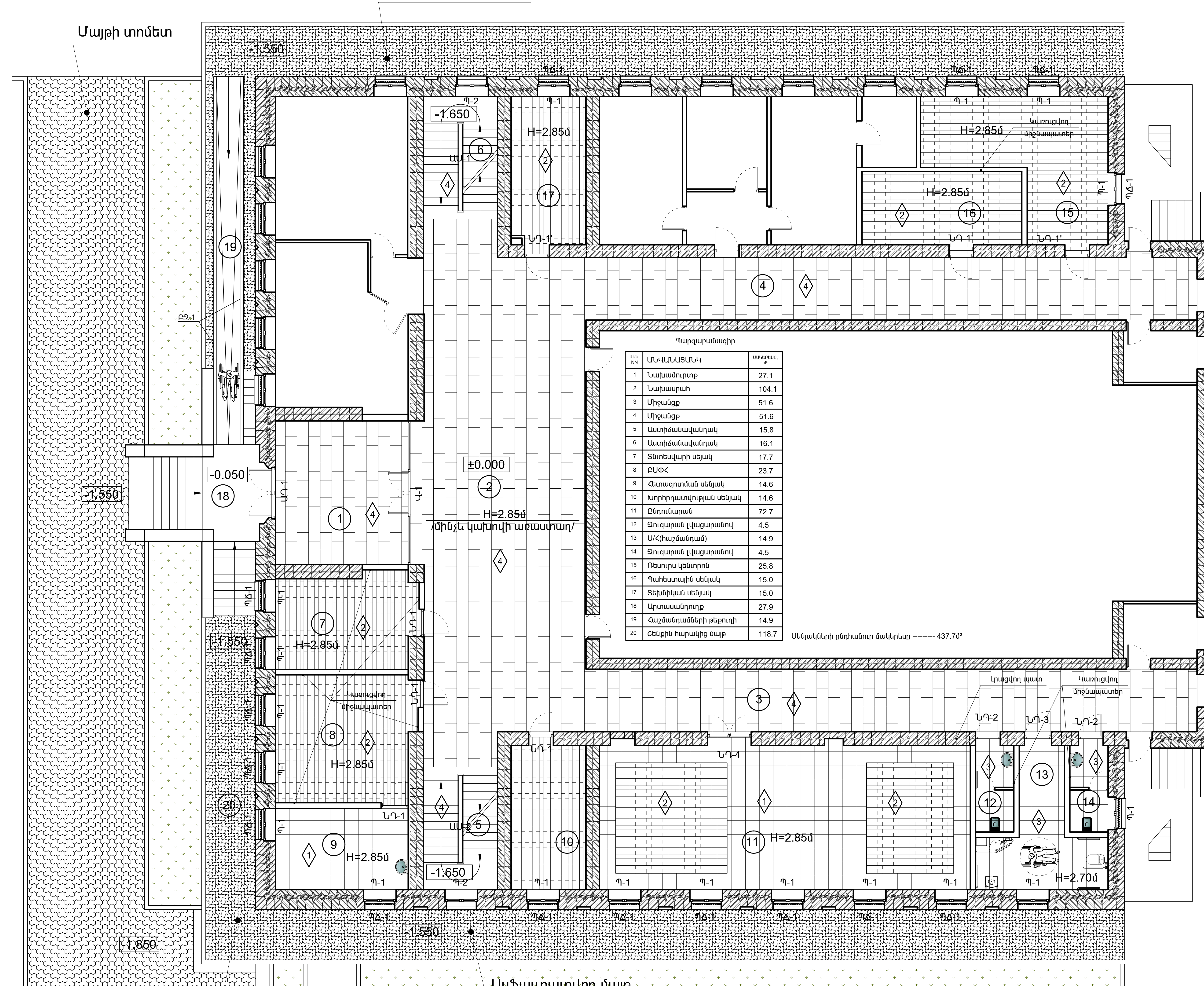

Պարզաբանագիր

ՍԵՆ. NN	ԱՆՎԱՆԱՑԱՆԿ	ՄԱԿԵՐԵՍԸ, մ²
1	Նախամուրտք	27.1
2	Նախասրահ	104.1
3	Միջանցք	51.6
4	Միջանցք	51.6
5	Աստիճանավանդակ	15.8
6	Աստիճանավանդակ	16.1
7	Տնտեսվարի սեյակ	17.7
8	ԲՍՓՀ	23.7
9	Հետազոտման սենյակ	14.6
10	Խորհրդատվության սենյակ	14.6
11	Ընդունարան	72.7
12	Զուգարան լվացարանով	4.5
13	Ս/Հ(հաշմանդամ)	14.9
14	Զուգարան լվացարանով	4.5
15	Ռեսուրս կենտրոն	25.8
16	Պահեստային սենյակ	15.0
17	Տեխնիկան սենյակ	15.0
18	Արտաասանդուղք	27.9
19	Հաշմանդամների թեքուղի	14.9
20	Շենքին հարակից մայթ	118.7

Սենյակների ընդհանուր մակերեսը --------- 437.7մ²

ՊԱՏՎԵՐ` ------ №. SPAP II C-3.1.1.d
Պատվիրատու1` ՀՀ աշխատանքի և սոցիալական հարցերի նախարարություն
Պատվիրատու2` ՀՀ ֆինանսների նախարարության Արտասահմանյա ֆինանսական ծրագրերի կառավարման կենտրոն ՊՀ

Փոփ.	Քան.	Թերթ	Փաս.№	Ստորագր.	Ա/Թ
ՆԳՃ		Հ.Բաբայան			
Նախագծեց		Վ. Մնացականյան			
Ստուգեց		Հ.Բաբայան			

ՀՀ Ախուրյանի համալիր սոցիալական ծառայությունների տարածքային կենտրոն
ՀՀ Շիրակի մարզի Ախուրյանի համայնք
Գյումրիի խճուղի հ. 42, վարչական շենք

Փուլ	Թերթ	Թերթեր
ԱՆ	8	26

1-ին հարկի մակնիշարվորման հատակագիծ 0.000 նիշում
M1:100

«ՆՈՐԱՇԵՆ» ՆՏ ԱԿ
Լիցենզիա --- №11343
ՀՀ, ք. Երեւան 0038, Հալաբյան փող. շ. 11, բն. 36
Գործ. հասցե ՀՀ, ք. Երեւան 0051,
Ն.Զարյան փող. շ. 22, h. 12
Հեռ. +(37493)504009

Ճ

Ներքին հարդարման աշխատանքների ամփոփագիր ±0.000 նիշում

Սեն. NN	Սենյակների անվանում	Մակերեսը (մ²)	Իրականացվող աղխատանքների բնութագիրը և ծավալները						
			Առաստաղ	Մակերեսը (մ²)	Պատեր, Միջնորմներ,Սյուներ	Մակերեսը (մ²)	Հատակ	Մակերեսը (մ²)	Հատակի տիպը
1	Նախամուրտք	27.1	«ԱՐՄՍԹՐՈՆԳ» տիպի կախովի առաստաղի կառուցում մետաղական պրոֆիկների վրա	27.1	Պատերի ու միջնորմների քանդված մասերի գաջի սվաղի իրականացում, ծեփածծկում և ներկում լվացվող ներկածծկով	40.25	Բնական քարերով հարդարված հատակի մաքրում և հղկում	27.1	4
			Առաստաղի ծածկի քանդված հատվածների վերանորոգում գաջի սվաղով	~8.0			Բնական քարե շրիշակների սոսնձում	15.0գմ	
2	Նախասրահ	104.1	«ԱՐՄՍԹՐՈՆԳ» տիպի կախովի առաստաղի կառուցում մետաղական պրոֆիկների վրա	104.1	Պատերի ու միջնորմների գաջի սվաղի իրականացում, ծեփածծկում և ներկում լվացվող ներկածծկով	79.8	Հատակի բնական քարերով հարդարված ջարդված ու ճաքճքած քարերի փոխարինում նոր քարերով	~15.0	4
			Առաստաղի ծածկի քանդված հատվածների վերանորոգում գաջի սվաղով	~10.0			Բնական քարերով հարդարված հատակի մաքրում և հղկում	104.1	
							Բնական քանդված կամ շարջվող քարե շրիշակների սոսնձում, մաքրում և հղկում	22.9գմ	
3	Միջանցք	51.6	«ԱՐՄՍԹՐՈՆԳ» տիպի կախովի առաստաղի կառուցում մետաղական պրոֆիկների վրա	51.6	Պատերի ու միջնորմների քանդված մասերի գաջի սվաղի իրականացում, ծեփածծկում և ներկում լվացվող ներկածծկով	125.1	Հատակի բնական քարերով հարդարված ջարդված ու ճաքճքած քարերի փոխարինում նոր քարերով	~10.0	4
			Առաստաղի ծածկի քանված ու քայքայված հատվածների ցեմենտաավազային սվաղի իրականացում	~8.0	Պատուհանների եզրային հատվածների ցեմենտաավազային սվաղի իրականացում, ծեփածծկում և ներկում լվացվող ներկածծկով	2.4	Բնական քարերով հարդարված հատակի մաքրում և հղկում	51.6	
							Բնական քանդված կամ շարջվող քարե շրիշակների սոսնձում, մաքրում և հղկում	40.3գմ	
4	Միջանցք	51.6	«ԱՐՄՍԹՐՈՆԳ» տիպի կախովի առաստաղի կառուցում մետաղական պրոֆիկների վրա	51.6	Պատերի ու միջնորմների քանդված մասերի գաջի սվաղի իրականացում, ծեփածծկում և ներկում լվացվող ներկածծկով	128.1	Հատակի բնական քարերով հարդարված ջարդված ու ճաքճքած քարերի փոխարինում նոր քարերով	~10.0	4
			Առաստաղի ծածկի քանված ու քայքայված հատվածների ցեմենտաավազային սվաղի իրականացում	~6.0	Պատուհանների եզրային հատվածների ցեմենտաավազային սվաղի իրականացում, ծեփածծկում և ներկում լվացվող ներկածծկով	2.4	Բնական քարերով հարդարված հատակի մաքրում և հղկում	51.6	
							Բնական քանդված կամ շարջվող քարե շրիշակների սոսնձում, մաքրում և հղկում	42.6գմ	
5	Աստիճանավանդակ	15.8	Աստիճանահարթակների ու աստիճանաթեքրի ստորին հատվածների գաջի սվաղի իրականացում, ծեփածծկում և ներկում լվացվող ներկածծկով	15.8	Պատերի ու միջնորմների քանդված մասերի գաջի սվաղի իրականացում, ծեփածծկում և ներկում լվացվող ներկածծկով	40.8	Հատակի բնական քարերով հարդարված ջարդված ու ճաքճքած քարերի փոխարինում նոր քարերով	~3.0	4
					Պատուհանների եզրային հատվածների ցեմենտաավազային սվաղի իրականացում, ծեփածծկում և ներկում լվացվող ներկածծկով	2.4	Բնական քարերով հարդարված հատակի մաքրում և հղկում	15.8	
							Բնական քանդված կամ շարջվող քարե շրիշակների սոսնձում, մաքրում և հղկում	14.3գմ	
6	Աստիճանավանդակ	16.1	Աստիճանահարթակների ու աստիճանաթեքրի ստորին հատվածների գաջի սվաղի իրականացում, ծեփածծկում և ներկում լվացվող ներկածծկով	16.1	Պատերի ու միջնորմների քանդված մասերի գաջի սվաղի իրականացում, ծեփածծկում և ներկում լվացվող ներկածծկով	41.34	Հատակի բնական քարերով հարդարված ջարդված ու ճաքճքած քարերի փոխարինում նոր քարերով	~3.0	4
					Պատուհանների եզրային հատվածների ցեմենտաավազային սվաղի իրականացում, ծեփածծկում և ներկում լվացվող ներկածծկով	2.4	Բնական քարերով հարդարված հատակի մաքրում և հղկում	16.1	
							Բնական քանդված կամ շարջվող քարե շրիշակների սոսնձում, մաքրում և հղկում	14.5գմ	

1. 400x190x200մմ-ոց միզնորմների կառուցում --- 84.3մ²

Փոփ.	Քան.	Թերթ	Փաս.№	Ստորագր.	Ա/Թ	ՊԱՏՎԵՐ` ------ №. SPAP II C-3.1.1.d Պատվիրատու1` ՀՀ աշխատանքի և սոցիալական հարցերի նախարարություն Պատվիրատու2` ՀՀ ֆինանսների նախարարության Արտասահմանյա ֆինանսական ծրագրերի կառավարման կենտրոն ՊՀ			Ճ
ՆԳՃ		Հ.Բաբայան				ՀՀ Ախուրյանի համալիր սոցիալական ծառայությունների տարածքային կենտրոն ՀՀ Շիրակի մարզի Ախուրյանի համայնք Գյումրիի խճուղի h. 42, վարչական շենք	Փուլ	Թերթ	Թերթեր
Նախագծեց		Վ. Մնացականյան					ԱՆ	9	26
Ստուգեց		Հ.Բաբայան				Ներքին հարդարման աշխատանքների ամփոփագիր ±0.000 նիշում	«ՆՈՐԱՇԵՆ» ՆՏ ԱԿ Լիցենզիա --- №11343 ՀՀ, ք. Երեւան 0038, Հալաբյան փող. շ. 11, բն. 36 Գործ. հասցե` ՀՀ, ք. Երեւան 0051, Ն.Զարյան փող. շ. 22, h. 12 Հեռ. +(37493)504009		

Ներքին հարդարման աշխատանքների ամփոփագիր ±0.000 նիշում

Սեն. NN	Սենյակների անվանում	Մակերեսը (մ²)	Իրականացվող աղխատանքների բնութագիրը և ծավալները						
			Առաստաղ	Մակերեսը (մ²)	Պատեր, Միջնորմներ,Սյուներ	Մակերեսը (մ²)	Հատակ	Մակերեսը (մ²)	Հատակի տիպը
7	Տնտեսվարի սեյակ	17.7	«ԱՐՄՍԹՐՈՆԳ» տիպի կախովի առաստաղի կառուցում մետաղական պրոֆիլների վրա	17.7	Պատերի ու միջնորմների գաջի սվաղի իրականացում, ծեփածածկում և ներկում լվացվող ներկածածկով	40.0	C5 կարգի լամինատե մանրահատակների իրականացում Ցեմենտաավազային հարթեցնող շերտի իրականացում - 30-40մմ Շլաքաբետոնե շերտ - 50-60մմ	17.7	2
			Առաստաղի ծածկի քանված ու քայքայված հատվածների ցեմենտաավազային սվաղի իրականացում	~5.0	Պատուհանների եզրային հատվածների ցեմենտաավազային սվաղի իրականացում, ծեփածածկում և ներկում լվացվող ներկածածկով	4.8			
							Լամինացված շրիշակների սոսնձում	17.1գմ	
8	ԲՍՓՀ	23.7	«ԱՐՄՍԹՐՈՆԳ» տիպի կախովի առաստաղի կառուցում մետաղական պրոֆիլների վրա	23.7	Պատերի ու միջնորմների գաջի սվաղի իրականացում, ծեփածածկում և ներկում լվացվող ներկածածկով	52.8	C5 կարգի լամինատե մանրահատակների իրականացում Ցեմենտաավազային հարթեցնող շերտի իրականացում - 30-40մմ Շլաքաբետոնե շերտ - 50-60մմ	23.7	2
			Առաստաղի ծածկի քանված ու քայքայված հատվածների ցեմենտաավազային սվաղի իրականացում	~5.0	Պատուհանների եզրային հատվածների ցեմենտաավազային սվաղի իրականացում, ծեփածածկում և ներկում լվացվող ներկածածկով	4.8			
							Լամինացված շրիշակների սոսնձում	18.5գմ	
9	Հետազոտման սենյակ	14.6	«ԱՐՄՍԹՐՈՆԳ» տիպի կախովի առաստաղի կառուցում մետաղական պրոֆիլների վրա	14.6	Պատերի ու միջնորմների գաջի սվաղի իրականացում, ծեփածածկում և ներկում լվացվող ներկածածկով	41.2	Կերամոգրանիտե 600x600x9մմ չափսերի սալիկների սոսնձում Ցեմենտաավազային հարթեցնող շերտի իրականացում - 30-40մմ Շլաքաբետոնե շերտ - 50-60մմ	14.6	1
			Առաստաղի ծածկի քանված ու քայքայված հատվածների ցեմենտաավազային սվաղի իրականացում	~5.0	Պատուհանների եզրային հատվածների ցեմենտաավազային սվաղի իրականացում, ծեփածածկում և ներկում լվացվող ներկածածկով	4.8			
							Կերամոգրանիտե շրիշակների սոսնձում	14.8գմ	
10	Խորհրդատվության սենյակ	14.6	«ԱՐՄՍԹՐՈՆԳ» տիպի կախովի առաստաղի կառուցում մետաղական պրոֆիլների վրա	14.6	Պատերի ու միջնորմների քանդված մասերի գաջի սվաղի իրականացում, ծեփածածկում և ներկում լվացվող ներկածածկով	46.1	C5 կարգի լամինատե մանրահատակների իրականացում Ցեմենտաավազային հարթեցնող շերտի իրականացում - 30-40մմ Շլաքաբետոնե շերտ - 50-60մմ	14.6	2
			Առաստաղի ծածկի քանված ու քայքայված հատվածների ցեմենտաավազային սվաղի իրականացում	~3.0	Պատուհանների եզրային հատվածների ցեմենտաավազային սվաղի իրականացում, ծեփածածկում և ներկում լվացվող ներկածածկով	2.4			
							Լամինացված շրիշակների սոսնձում	15.8գմ	
11	Ընդունարան	72.7	«ԱՐՄՍԹՐՈՆԳ» տիպի կախովի առաստաղի կառուցում մետաղական պրոֆիլների վրա	72.7	Պատերի ու միջնորմների քանդված մասերի գաջի սվաղի իրականացում, ծեփածածկում և ներկում լվացվող ներկածածկով	104.3	Կերամոգրանիտե 600x600x9մմ չափսերի սալիկների սոսնձում	43.1	1 2
							C5 կարգի լամինատե մանրահատակների իրականացում	29.6	
			Առաստաղի ծածկի քանված ու քայքայված հատվածների ցեմենտաավազային սվաղի իրականացում	~30.0	Պատուհանների եզրային հատվածների ցեմենտաավազային սվաղի իրականացում, ծեփածածկում և ներկում լվացվող ներկածածկով	12.0	Ցեմենտաավազային հարթեցնող շերտի իրականացում - 30-40մմ Շլաքաբետոնե շերտ - 50-60մմ	72.7	
							Կերամոգրանիտե շրիշակների սոսնձում	37.9գմ	
12	Զուգարան լվացարանով	4.5	Պոլիվինիլքլորիդային վահանակների կառուցում մետաղական պրոֆիլների վրա	4.5	Պատերի ու միջնորմների երեսապատման իրականացում կերամիկական սալիկներով	25.2	Կերամիկական սալիկների սոսնձում Ցեմենտաավազային ամրանավորված հարթեցնող շերտի իրականացում - 30-40մմ Ջրամեկուսիչ շերտ - 5մմ Շլաքաբետոնե շերտ - 50-60մմ	4.5	3
			Առաստաղի ծածկի քանված ու քայքայված հատվածների ցեմենտաավազային սվաղի իրականացում	4.5					

Փոփ.	Քան.	Թերթ	Փաս.№	Ստորագր.	Ա/Թ
ՆԳՃ		Հ.Բաբայան			
Նախագծեց		Վ. Մնացականյան			
Ստուգեց		Հ.Բաբայան			

ՊԱՏՎԵՐ` ------ №. SPAP II C-3.1.1.d

Պատվիրատու1` ՀՀ աշխատանքի և սոցիալական հարցերի նախարարություն

Պատվիրատու2` ՀՀ ֆինանսների նախարարության Արտասահմանյա ֆինանսական ծրագրերի կառավարման կենտրոն ՊՀ

ՀՀ Ախուրյանի համալիր սոցիալական ծառայությունների տարածքային կենտրոն

ՀՀ Շիրակի մարզի Ախուրյանի համայնք Գյումրիի խճուղի h. 42, վարչական շենք

Փուլ	Թերթ	Թերթեր
ԱՆ	10	26

Ներքին հարդարման աշխատանքների ամփոփագիր ±0.000 նիշում

«ՆՈՐԱՇԵՆ» ՆՏ ԱԿ
Լիցենզիա --- №11343
ՀՀ, ք. Երեւան 0038, Հալաբյան փող. շ. 11, բն. 36
Գործ. հասցե` ՀՀ, ք. Երեւան 0051, Ն.Զարյան փող. շ. 22, h. 12
Հեռ. +(37493)504009

Ներքին հարդարման աշխատանքների ամփոփագիր ±0.000 նիշում

Սեն. NN	Սենյակների անվանում	Մակերեսը (մ²)	Իրականացվող աղխատանքների բնութագիրը և ծավալները						
			Առաստաղ	Մակերեսը (մ²)	Պատեր, Միջնորմներ,Սյուներ	Մակերեսը (մ²)	Հատակ	Մակերեսը (մ²)	Հատակի տիպը
13	Զուգարան լվացարանով	4.5	Պոլիվինիլքլորիդային վահանակների կառուցում մետաղական պրոֆիլների վրա	4.5	Պատերի ու միջնորմների երեսապատման իրականացում կերամիկական սալիկներով	23.1	Կերամիկական սալիկների սոսնձում Ցեմենտաավազային ամրանավորված հարթեցնող շերտի իրականացում - 30-40մմ Ջրամեկուսիչ շերտ - 5մմ Շլաքբետոնե շերտ - 50-60մմ	4.5	3
			Առաստաղի ծածկի քանդված ու քայքայված հատվածների ցեմենտաավազային սվաղի իրականացում	4.5	Պատուհանների եզրային հատվածների ցեմենտաավազային սվաղի իրականացում, ծեփածածկում և ներկում լվացվող ներկածածկով	2.4			
14	Ս/Հ(հաշմանդամ)	14.9	Պոլիվինիլքլորիդային վահանակների կառուցում մետաղական պրոֆիլների վրա	14.9	Պատերի ու միջնորմների երեսապատման իրականացում կերամիկական սալիկներով	54.1	Կերամիկական սալիկների սոսնձում Ցեմենտաավազային ամրանավորված հարթեցնող շերտի իրականացում - 30-40մմ Ջրամեկուսիչ շերտ - 5մմ Շլաքբետոնե շերտ - 50-60մմ	14.9	3
			Առաստաղի ծածկի քանդված ու քայքայված հատվածների ցեմենտաավազային սվաղի իրականացում	14.9	Պատուհանների եզրային հատվածների ցեմենտաավազային սվաղի իրականացում, ծեփածածկում և ներկում լվացվող ներկածածկով	2.4			
15	Ռեսուրս կենտրոն	25.8	«ԱՐՄՍԹՐՈՆԳ» տիպի կախովի առաստաղի կառուցում մետաղական պրոֆիլների վրա	25.8	Պատերի ու միջնորմների գաջի սվաղի իրականացում, ծեփածածկում և ներկում լվացվող ներկածածկով	66.3	C5 կարգի լամինատե մանրահատակների իրականացում Ցեմենտաավազային հարթեցնող շերտի իրականացում - 30-40մմ Շլաքբետոնե շերտ - 50-60մմ	25.8	2
			Առաստաղի ծածկի քանդված ու քայքայված հատվածների ցեմենտաավազային սվաղի իրականացում	~5.0	Պատուհանների եզրային հատվածների ցեմենտաավազային սվաղի իրականացում, ծեփածածկում և ներկում լվացվող ներկածածկով	7.2			
							Լամինացված շրիշակների սոսնձում	24.1գմ	
16	Պահեստային սենյակ	15.0	«ԱՐՄՍԹՐՈՆԳ» տիպի կախովի առաստաղի կառուցում մետաղական պրոֆիլների վրա	15.0	Պատերի ու միջնորմների քանդված մասերի գաջի սվաղի իրականացում, ծեփածածկում և ներկում լվացվող ներկածածկով	49.7	C5 կարգի լամինատե մանրահատակների իրականացում Ցեմենտաավազային հարթեցնող շերտի իրականացում - 30-40մմ Շլաքբետոնե շերտ - 50-60մմ	15.0	2
			Առաստաղի ծածկի քանդված ու քայքայված հատվածների ցեմենտաավազային սվաղի իրականացում	~3.0					
							Լամինացված շրիշակների սոսնձում	16.4գմ	
17	Տեխնիկական սենյակ	15.0	«ԱՐՄՍԹՐՈՆԳ» տիպի կախովի առաստաղի կառուցում մետաղական պրոֆիլների վրա	15.0	Պատերի ու միջնորմների քանդված մասերի գաջի սվաղի իրականացում, ծեփածածկում և ներկում լվացվող ներկածածկով	47.3	C5 կարգի լամինատե մանրահատակների իրականացում Ցեմենտաավազային հարթեցնող շերտի իրականացում - 30-40մմ Շլաքբետոնե շերտ - 50-60մմ	15.0	1
			Առաստաղի ծածկի քանդված ու քայքայված հատվածների ցեմենտաավազային սվաղի իրականացում	~2.0	Պատուհանների եզրային հատվածների ցեմենտաավազային սվաղի իրականացում, ծեփածածկում և ներկում լվացվող ներկածածկով	2.4			
							Լամինացված շրիշակների սոսնձում	16.2գմ	

ՊԱՏՎԵՐ` ------ №. SPAP II C-3.1.1.d
Պատվիրատու1` ՀՀ աշխատանքի և սոցիալական հարցերի նախարարություն
Պատվիրատու2` ՀՀ ֆինանսների նախարարության Արտասահմանյա ֆինանսական ծրագրերի կառավարման կենտրոն ՊՀ

Ճ

Փոփ.	Քան.	Թերթ	Փաս.№	Ստորագր.	Ա/Թ
ՆԳԾ		Հ.Բաբայան			
Նախագծեց		Վ. Մնացականյան			
Ստուգեց		Հ.Բաբայան			

ՀՀ Ախուրյանի համալիր սոցիալական ծառայությունների տարածքային կենտրոն
ՀՀ Շիրակի մարզի Ախուրյանի համայնք
Գյումրիի խճուղի h. 42, վարչական շենք

Փուլ	Թերթ	Թերթեր
ԱՆ	11	26

Ներքին հարդարման աշխատանքների ամփոփագիր ±0.000 նիշում

«ՆՈՐԱՇԵՆ» ՆՏ ԱԿ
Լիցենզիա --- №11343
ՀՀ, ք. Երեւան 0038, Հալաբյան փող. շ. 11, բն. 36
Գործ. հասցե` ՀՀ, ք. Երեւան 0051, Ն.Զարյան փող. շ. 22, h. 12
Հեռ. +(37493)504009

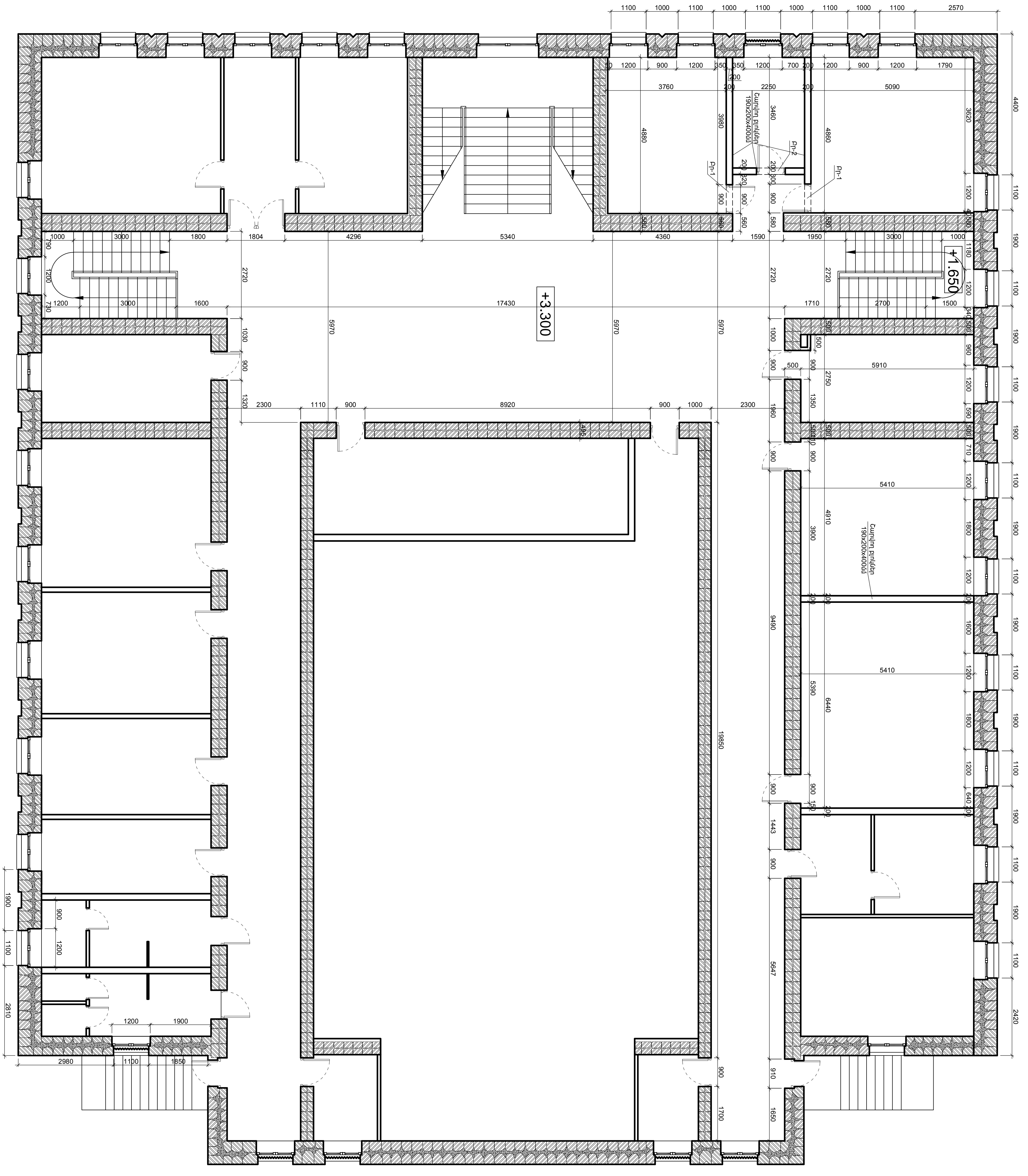

Փոփ.	Քան.	Թերթ	Փաս.№	Ստորագր.	Ա/Թ
ՆԳԾ		Հ.Բաբայան			
Նախագծեց		Վ. Մնացականյան			
Ստուգեց		Հ.Բաբայան			

ՊԱՏՎԵՐ` ------ №. SPAP II C-3.1.1.d

Պատվիրատու1` ՀՀ աշխատանքի և սոցիալական հարցերի նախարարություն

Պատվիրատու2` ՀՀ ֆինանսների նախարարության Արտասահմանյա ֆինանսական ծրագրերի կառավարման կենտրոն ՊՀ

ԾԼ

ՀՀ Ախուրյանի համալիր սոցիալական ծառայությունների տարածքային կենտրոն

ՀՀ Շիրակի մարզի Ախուրյանի համայնք
Գյումրիի խճուղի h. 42, վարչական շենք

Փուլ	Թերթ	Թերթեր
ԱՆ	12	26

2-րդ հարկի հատվածաբաժանման հատակագիծ +3.300 նիշում
M1:100

«ՆՈՐԱՇԵՆ» ՆՏ ԱԿ
Լիցենզիա --- №11343
ՀՀ, ք. Երեւան 0038, Հալաբյան փող. շ. 11, բն. 36
Գործ. հասցե` ՀՀ, ք. Երեւան 0051,
Ն.Զարյան փող. շ. 22, h. 12
Հեռ. +(37493)504009

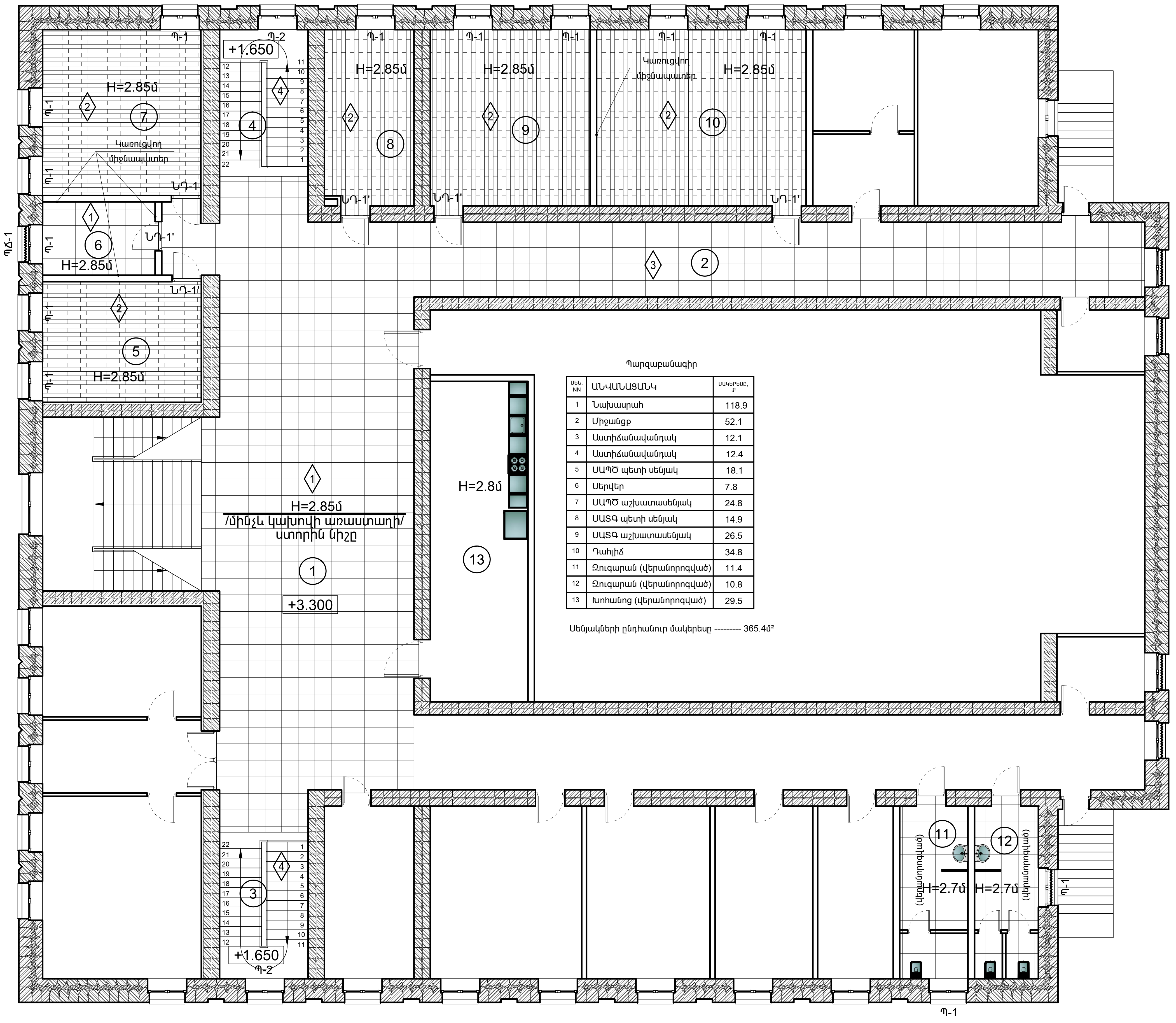

Պարզաբանագիր

Սեն. NN	ԱՆՎԱՆԱՑԱՆԿ	ՄԱԿԵՐԵՍԸ, մ²
1	Նախասրահ	118.9
2	Միջանցք	52.1
3	Աստիճանավանդակ	12.1
4	Աստիճանավանդակ	12.4
5	ՍԱՊԾ պետի սենյակ	18.1
6	Սերվեր	7.8
7	ՍԱՊԾ աշխատասենյակ	24.8
8	ՍԱՏԳ պետի սենյակ	14.9
9	ՍԱՏԳ աշխատասենյակ	26.5
10	Դահլիճ	34.8
11	Զուգարան (վերանորոգված)	11.4
12	Զուգարան (վերանորոգված)	10.8
13	Խոհանոց (վերանորոգված)	29.5

Սենյակների ընդհանուր մակերեսը --------- 365.4մ²

Ծանուցում

1. Նախքան դռների,պատուհանների և վիտրաժների պատրաստումը չափել բոլոր բացվածքները

ՊԱՏՎԵՐ` ------ №. SPAP II C-3.1.1.d
Պատվիրատու1` ՀՀ աշխատանքի և սոցիալական հարցերի նախարարություն
Պատվիրատու2` ՀՀ ֆինանսների նախարարության Սոցիալական ներդրումների ֆինանսավորման ծրագրերի կառավարման կենտրոն ՊՀ

Փոփ.	Քան.	Թերթ	Փաստ.№	Ստորագր.	Ա/Թ
ՆԳՃ	Հ.Բաբայան				
Նախագծեց	Վ. Մանգասարյան				
Ստուգեց	Հ.Բաբայան				

ՀՀ Սյունիքի հանրային սոցիալական ծառայությունների տարածքային կենտրոն
ՀՀ Շիրակի մարզի Սյունիքի համայնք
Գյումրիի խճուղի հ. 42, վարչական շենք

2-րդ հարկի մակերևութային հատակագիծ +3.300 նիշում
M1:100

Փուլ	Թերթ	Թերթեր
ԱՆ	13	26

«ՆՈՐԱԿԵՐՏ» ՍՏ ԱԿ
Լիցենզիա --- №11343
ՀՀ, ք. Երևան 0038, Հալաբյան փող. 2. 11, բն. 36
Գործ. հասցե` ՀՀ, ք. Երևան 0051,
Ն.Զարյան փող. 2, 22, հ. 12
Հեռ. +(37493)504009

Ներքին հարդարման աշխատանքների ամփոփագիր +3.300 նիշում

Սեն. NN	Սենյակների անվանում	Մակերեսը (մ²)	Իրականացվող աղխատանքների բնութագիրը և ծավալները						
			Առաստաղ	Մակերեսը (մ²)	Պատեր, Միջնորմներ,Սյուներ	Մակերեսը (մ²)	Հատակ	Մակերեսը (մ²)	Հատակի տիպը
1	Նախասրահ	118.9	«ԱՐՄՍԹՐՈՆԳ» տիպի կախովի առաստաղի կառուցում մետաղական պրոֆիլների վրա	118.9	Պատերի ու միջնորմների քանդված մասերի գաջի սվաղի իրականացում, ծեփածածկում և ներկում լվացվող ներկածածկով	125.4	Կերամոգրանիտե 600x600x9մմ չափսերի սալիկների սոնձում Ցեմենտաավազային հարթեցնող շերտի իրականացում - 30-40մմ Շլաքաբետոնե շերտ - 50-60մմ	118.9	1
			Առաստաղի ծածկի քանված ու քայքայված հատվածների ցեմենտաավազային սվաղի իրականացում	~50.0					
							Կերամոգրանիտե շրիշակների սոսնձում	41.8գմ	
2	Միջանցք	52.1	«ԱՐՄՍԹՐՈՆԳ» տիպի կախովի առաստաղի կառուցում մետաղական պրոֆիլների վրա	52.1	Պատերի ու միջնորմների քանդված մասերի գաջի սվաղի իրականացում, ծեփածածկում և ներկում լվացվող ներկածածկով	133.7	Կերամոգրանիտե 600x600x9մմ չափսերի սալիկների սոնձում Ցեմենտաավազային հարթեցնող շերտի իրականացում - 30-40մմ Շլաքաբետոնե շերտ - 50-60մմ	52.1	1
			Առաստաղի ծածկի քանված ու քայքայված հատվածների ցեմենտաավազային սվաղի իրականացում	~20.0	Պատուհանների եզրային հատվածների ցեմենտաավազային սվաղի իրականացում, ծեփածածկում և ներկում լվացվող ներկածածկով	2.4			
							Կերամոգրանիտե շրիշակների սոսնձում	43.7գմ	
3	Աստիճանավանդակ	12.1	Աստիճանահարթակների ու աստիճանաթեքրի ստորին հատվածների գաջի սվաղի իրականացում, ծեփածածկում և ներկում լվացվող ներկածածկով	12.1	Պատերի ու միջնորմների քանդված մասերի գաջի սվաղի իրականացում, ծեփածածկում և ներկում լվացվող ներկածածկով	33.0	Հատակի բնական քարերով հարդարված ջարդված ու ճաքճքած քարերի փոխարինում նոր քարերով	~3.0	4
					Պատուհանների եզրային հատվածների ցեմենտաավազային սվաղի իրականացում, ծեփածածկում և ներկում լվացվող ներկածածկով	2.4	Բնական քարերով հարդարված հատակի մաքրում և հղկում	12.1	
							Բնական քանդված կամ շարջվող քարե շրիշակների սոսնձում, մաքրում և հղկում	11.7գմ	
4	Աստիճանավանդակ	12.4	Աստիճանահարթակների ու աստիճանաթեքրի ստորին հատվածների գաջի սվաղի իրականացում, ծեփածածկում և ներկում լվացվող ներկածածկով	12.4	Պատերի ու միջնորմների քանդված մասերի գաջի սվաղի իրականացում, ծեփածածկում և ներկում լվացվող ներկածածկով	33.0	Հատակի բնական քարերով հարդարված ջարդված ու ճաքճքած քարերի փոխարինում նոր քարերով	~3.0	4
					Պատուհանների եզրային հատվածների ցեմենտաավազային սվաղի իրականացում, ծեփածածկում և ներկում լվացվող ներկածածկով	2.4	Բնական քարերով հարդարված հատակի մաքրում և հղկում	12.4	
							Բնական քանդված կամ շարջվող քարե շրիշակների սոսնձում, մաքրում և հղկում	11.7գմ	
5	ՍԱՊԾ պետի սենյակ	18.1	«ԱՐՄՍԹՐՈՆԳ» տիպի կախովի առաստաղի կառուցում մետաղական պրոֆիլների վրա	18.1	Պատերի ու միջնորմների գաջի սվաղի իրականացում, ծեփածածկում և ներկում լվացվող ներկածածկով	45.4	C4 կարգի լամինատե մանրահատակների իրականացում Ցեմենտաավազային հարթեցնող շերտի իրականացում - 30-40մմ Շլաքաբետոնե շերտ - 50-60մմ	18.1	2
			Առաստաղի ծածկի քանված ու քայքայված հատվածների ցեմենտաավազային սվաղի իրականացում	~5.0	Պատուհանների եզրային հատվածների ցեմենտաավազային սվաղի իրականացում, ծեփածածկում և ներկում լվացվող ներկածածկով	4.8			
							Լամինացված շրիշակների սոսնձում	18.1գմ	

1. 400x190x200մմ-ոց միզնորմների կառուցում --- 54.2մ²

Փոփ.	Քան.	Թերթ	Փաս.№	Ստորագր.	Ա/Թ
ՆԳԾ		Հ.Բաբայան			
Նախագծեց		Վ. Մնացականյան			
Ստուգեց		Հ.Բաբայան			

ՊԱՏՎԵՐ` ------ №. SPAP II C-3.1.1.d
Պատվիրատու1` ՀՀ աշխատանքի և սոցիալական հարցերի նախարարություն
Պատվիրատու2` ՀՀ ֆինանսների նախարարության Արտասահմանյա ֆինանսական ծրագրերի կառավարման կենտրոն ՊՀ

Ճ

ՀՀ Ախուրյանի համալիր սոցիալական ծառայությունների տարածքային կենտրոն
ՀՀ Շիրակի մարզի Ախուրյանի համայնք
Գյումրիի խճուղի h. 42, վարչական շենք

Փուլ	Թերթ	Թերթեր
ԱՆ	14	26

Ներքին հարդարման աշխատանքների ամփոփագիր +3.300 նիշում
M1:100

«ՆՈՐԱՇԵՆ» ՆՏ ԱԿ
Լիցենզիա --- №11343
ՀՀ, ք. Երեւան 0038, Հալաբյան փող. շ. 11, բն. 36
Գործ. հասցե` ՀՀ, ք. Երեւան 0051, Ն.Զարյան փող. շ. 22, h. 12
Հեռ. +(37493)504009

Ներքին հարդարման աշխատանքների ամփոփագիր +3.300 նիշում

Սեն. NN	Սենյակների անվանում	Մակերեսը (մ²)	Իրականացվող աղխատանքների բնութագիրը և ծավալները						
			Առաստաղ	Մակերեսը (մ²)	Պատեր, Միջնորմներ,Սյուներ	Մակերեսը (մ²)	Հատակ	Մակերեսը (մ²)	Հատակի տիպը
6	Սերվեր	7.8	«ԱՐՄՍԹՐՈՆԳ» տիպի կախովի առաստաղի կառուցում մետաղական պրոֆիկների վրա	7.8	Պատերի ու միջնորմների գաջի սվաղի իրականացում, ծեփածծկում և ներկում լվացվող ներկածածկով	30.8	C5 կարգի լամինատե մանրահատակների իրականացում Ցեմենտաավազային հարթեցնող շերտի իրականացում - 30-40մմ Շլաքաբետոնե շերտ - 50-60մմ	7.8	2
			Առաստաղի ծածկի քանված ու քայքայված հատվածների ցեմենտաավազային սվաղի իրականացում	~2.0	Պատուհանների եզրային հատվածների ցեմենտաավազային սվաղի իրականացում, ծեփածածկում և ներկում լվացվող ներկածածկով	2.4			
							Լամինացված շրիշակների սոնձում	10.7գմ	
7	ՍԱՊԾ աշխատասենյակ	24.8	«ԱՐՄՍԹՐՈՆԳ» տիպի կախովի առաստաղի կառուցում մետաղական պրոֆիկների վրա	24.8	Պատերի ու միջնորմների քանդված մասերի գաջի սվաղի իրականացում, ծեփածածկում և ներկում լվացվող ներկածածկով	51.3	C5 կարգի լամինատե մանրահատակների իրականացում Ցեմենտաավազային հարթեցնող շերտի իրականացում - 30-40մմ Շլաքաբետոնե շերտ - 50-60մմ	24.8	2
			Առաստաղի ծածկի քանված ու քայքայված հատվածների ցեմենտաավազային սվաղի իրականացում	~10.0	Պատուհանների եզրային հատվածների ցեմենտաավազային սվաղի իրականացում, ծեփածածկում և ներկում լվացվող ներկածածկով	7.2			
							Լամինացված շրիշակների սոնձում	19.0գմ	
8	ՍԱՏԳ պետի սենյակ	14.9	«ԱՐՄՍԹՐՈՆԳ» տիպի կախովի առաստաղի կառուցում մետաղական պրոֆիկների վրա	14.9	Պատերի ու միջնորմների քանդված մասերի գաջի սվաղի իրականացում, ծեփածածկում և ներկում լվացվող ներկածածկով	45.0	C4 կարգի լամինատե մանրահատակների իրականացում Ցեմենտաավազային հարթեցնող շերտի իրականացում - 30-40մմ Շլաքաբետոնե շերտ - 50-60մմ	14.9	2
			Առաստաղի ծածկի քանված ու քայքայված հատվածների ցեմենտաավազային սվաղի իրականացում	~5.0	Պատուհանների եզրային հատվածների ցեմենտաավազային սվաղի իրականացում, ծեփածածկում և ներկում լվացվող ներկածածկով	2.4			
							Լամինացված շրիշակների սոնձում	16.0գմ	
9	ՍԱՏԳ աշխատասենյակ	26.5	«ԱՐՄՍԹՐՈՆԳ» տիպի կախովի առաստաղի կառուցում մետաղական պրոֆիկների վրա	26.5	Պատերի ու միջնորմների քանդված մասերի գաջի սվաղի իրականացում, ծեփածածկում և ներկում լվացվող ներկածածկով	54.5	C5 կարգի լամինատե մանրահատակների իրականացում Ցեմենտաավազային հարթեցնող շերտի իրականացում - 30-40մմ Շլաքաբետոնե շերտ - 50-60մմ	26.5	2
			Առաստաղի ծածկի քանված ու քայքայված հատվածների ցեմենտաավազային սվաղի իրականացում	~7.0	Պատուհանների եզրային հատվածների ցեմենտաավազային սվաղի իրականացում, ծեփածածկում և ներկում լվացվող ներկածածկով	4.8			
							Լամինացված շրիշակների սոնձում	20.4գմ	
10	Դահլիճ	34.8	«ԱՐՄՍԹՐՈՆԳ» տիպի կախովի առաստաղի կառուցում մետաղական պրոֆիկների վրա	34.8	Պատերի ու միջնորմների քանդված մասերի գաջի սվաղի իրականացում, ծեփածածկում և ներկում լվացվող ներկածածկով	63.5	C5 կարգի լամինատե մանրահատակների իրականացում Ցեմենտաավազային հարթեցնող շերտի իրականացում - 25մմ Երկաթբետոնե կոնստուկցիա - 270մմ	34.8	2
			Առաստաղի ծածկի քանված ու քայքայված հատվածների ցեմենտաավազային սվաղի իրականացում	~8.0	Պատուհանների եզրային հատվածների ցեմենտաավազային սվաղի իրականացում, ծեփածածկում և ներկում լվացվող ներկածածկով	4.8			
							Լամինացված շրիշակների սոնձում	23.4գմ	
11	Զուգարան (վերանորոգված)	11.4			Պատուհանների եզրային հատվածների ցեմենտաավազային սվաղի իրականացում, ծեփածածկում և ներկում լվացվող ներկածածկով	2.4			
12	Զուգարան (վերանորոգված)	10.8			Պատուհանների եզրային հատվածների ցեմենտաավազային սվաղի իրականացում, ծեփածածկում և ներկում լվացվող ներկածածկով	2.4			

Փոփ.	Քան.	Թերթ	Փաս.№	Ստորագր.	Ա/Թ
ՆԳԾ		Հ.Բաբայան			
Նախագծեց		Վ. Մնացականյան			
Ստուգեց		Հ.Բաբայան			

ՊԱՏՎԵՐ` ------ №. SPAP II C-3.1.1.d
Պատվիրատու1` ՀՀ աշխատանքի և սոցիալական հարցերի նախարարություն
Պատվիրատու2` ՀՀ ֆինանսների նախարարության Արտասահմանյա ֆինանսական ծրագրերի կառավարման կենտրոն ՊՀ

Ծ

ՀՀ Ախուրյանի համալիր սոցիալական ծառայությունների տարածքային կենտրոն
ՀՀ Շիրակի մարզի Ախուրյանի համայնք
Գյումրիի խճուղի h. 42, վարչական շենք

Փուլ	Թերթ	Թերթեր
ԱՆ	15	26

Ներքին հարդարման աշխատանքների ամփոփագիր +3.300 նիշում

«ՆՈՐԱՇԵՆ» ՆՏ ԱԿ
Լիցենզիա --- №11343
ՀՀ, ք. Երեւան 0038, Հալաբյան փող. շ. 11, բն. 36
Գործ. հասցե` ՀՀ, ք. Երեւան 0051, Ն.Զարյան փող. շ. 22, h. 12
Հեռ. +(37493)504009

ԲԱՐԱՎՈՐ Բր-1

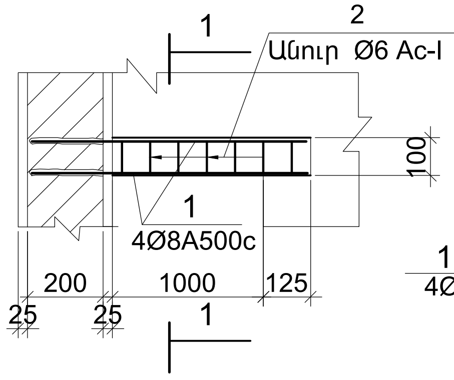

ԿՏՐՎԱԾՔ 1 - 1

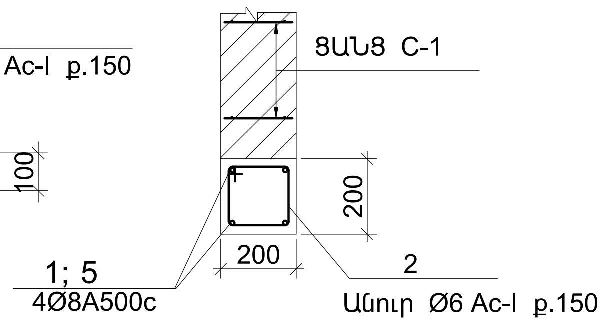

ԲԱՐԱՎՈՐ Բր-2

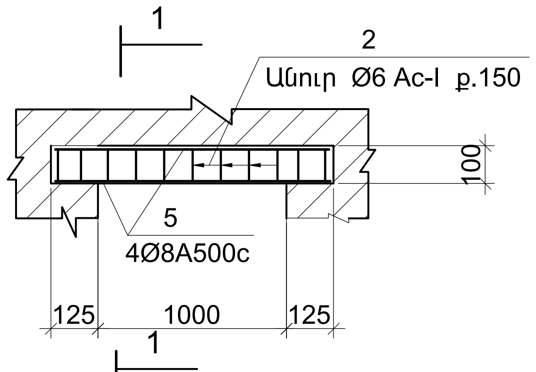

ԲԱՐԱՎՈՐ Բր-3

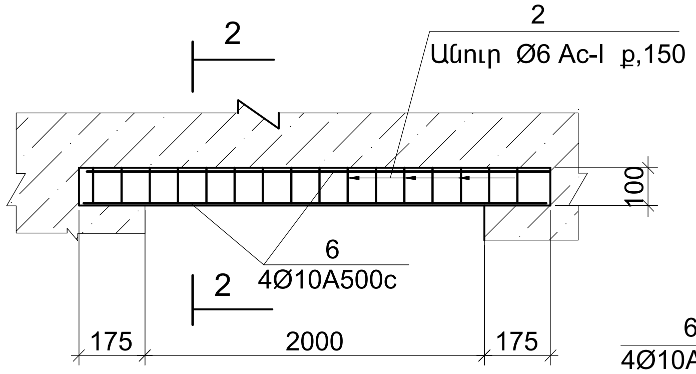

ԿՏՐՎԱԾՔ 2 - 2

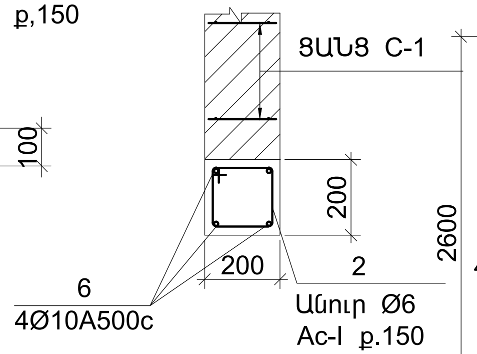

ՆԴ-7 դռան բացվածի եզրային հատվածների ամրացում

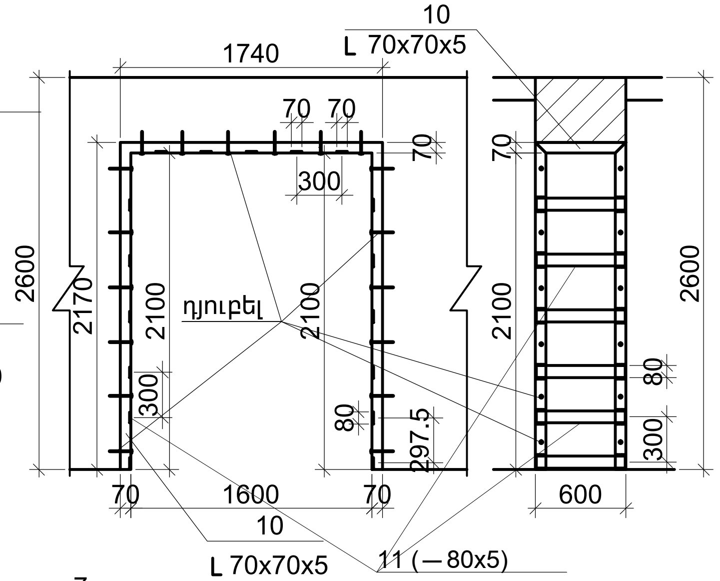

ՑԱՆՑ C-1

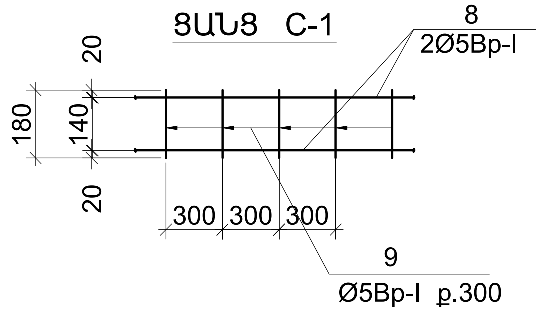

a - a

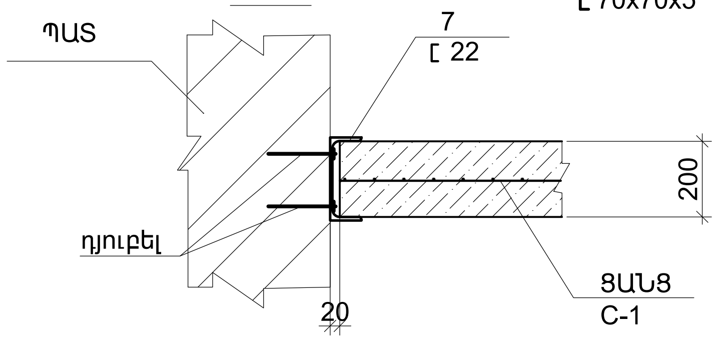

ՄԻՋՆՈՐՄԵՐԻ ԱՄՐԱԿՑՄԱՆ ՖՐԱԳՄԵՆՏ

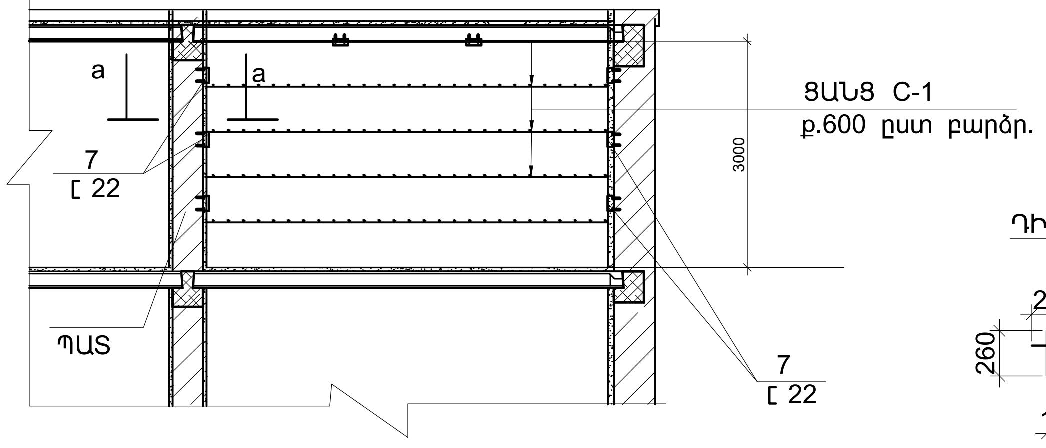

ԴԻՐՔ "2"

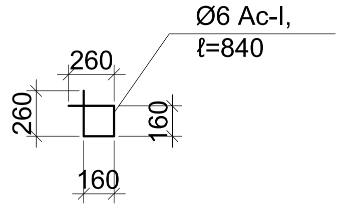

ՀԱՎԱՔԱԿԱՆ ՄԻԱՎՈՐՆԵՐԻ ՄԱՍՆԱԳԻՐ

Դիրք №	ՆՇԱՆԱԿՈՒՄ	ԱՆՎԱՆՈՒՄ	ՔԱՆ. հատ.	ՄԱՍԱ ԿԳ Մեկ դիրք	ՄԱՍԱ ԿԳ Բոլոր դիրք.	Ծանոթ.
		ԲԱՐԱՎՈՐ Բր-1 (6հատ)				
1	Ա.Գ.	Ø8A500c ℓ=1650	4	0.65	2.6	
2	Ա.Գ.	Ø6 Ac-I, ℓ=840	8	0.19	1.52	
		ՆՅՈՒԹԵՐ				
		ԲԵՏՈՆ B15 —— 0.05 մ³				
		ԲԱՐԱՎՈՐ Բր-2 (3հատ)				
5	Ա.Գ.	Ø8A500c ℓ=1450	4	0.57	2.3	
2	Ա.Գ.	Ø6 Ac-I, ℓ=840	10	0.19	1.9	
		ՆՅՈՒԹԵՐ				
		ԲԵՏՈՆ B15 —— 0.06 մ³				
		ԲԱՐԱՎՈՐ Բր-3 (1հատ)				
6	Ա.Գ.	Ø8A500c ℓ=2650	4	1.1	4.4	
2	Ա.Գ.	Ø6 Ac-I, ℓ=840	18	0.19	3.42	
		ՆՅՈՒԹԵՐ				
		ԲԵՏՈՆ B15 —— 0.11 մ³				
		ԱՌԱՆՁԻՆ ԷԼԵՄԵՆՏՆԵՐ				
7	Ա.Գ.	[22 ℓ=200	80	4.2	340.0	
		դյուբել	160			
		ՑԱՆՑ C-1 (360.0 գծ.մ.)				
8	Ա.Գ.	Ø5Bp-I Σℓ≈236.0 գ.մ	—	—	36.5	
9	Ա.Գ.	Ø5Bp-I ℓ=180	800	0.03	24.0	
10	Ա.Գ.	L 70x70x5 ℓ=2.17 գ.մ.	4	11.7	46.8	
		L 70x70x5 ℓ=1.74 գ.մ.	2	9.4	18.8	
11	Ա.Գ.	—80x5 ℓ=0.60 գ.մ.	6	0.19	1.14	
		դյուբել	36			

Փոփ.	Քան.	Թերթ	Փաս.№	Ստորագր.	Ա/Թ
ՆԳԾ		Հ.Բաբայան			
Նախագծեց		Վ. Մնացականյան			
Ստուգեց		Հ.Բաբայան			

ՊԱՏՎԵՐ` ------ №. SPAP II C-3.1.1.d
Պատվիրատու1` ՀՀ աշխատանքի և սոցիալական հարցերի նախարարություն
Պատվիրատու2` ՀՀ ֆինանսների նախարարության Արտասահմանյա ֆինանսական ծրագրերի կառավարման կենտրոն ՊՀ

Ծ

ՀՀ Ախուրյանի համալիր սոցիալական ծառայությունների տարածքային կենտրոն
ՀՀ Շիրակի մարզի Ախուրյանի համայնք
Գյումրիի խճուղի h. 42, վարչական շենք

Փուլ	Թերթ	Թերթեր
ԱՆ	16	26

Միջնորմների ամրացման ֆրագմենտ, բարավորներ

«ՆՈՐԱՇԵՆ» ՆՏ ԱԿ
Լիցենզիա --- №11343
ՀՀ, ք. Երեւան 0038, Հալաբյան փող. շ. 11, բն. 36
Գործ. հասցե` ՀՀ, ք. Երեւան 0051, Ն.Զարյան փող. շ. 22, h. 12
Հեռ. +(37493)504009

Կտրվածք 1-1

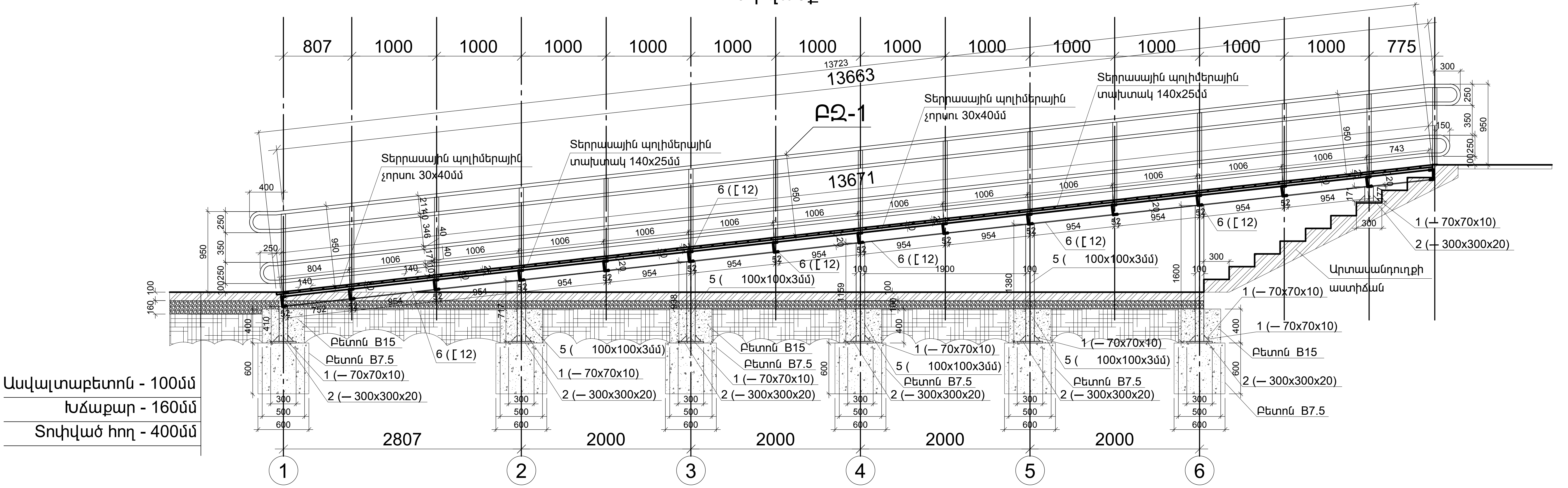

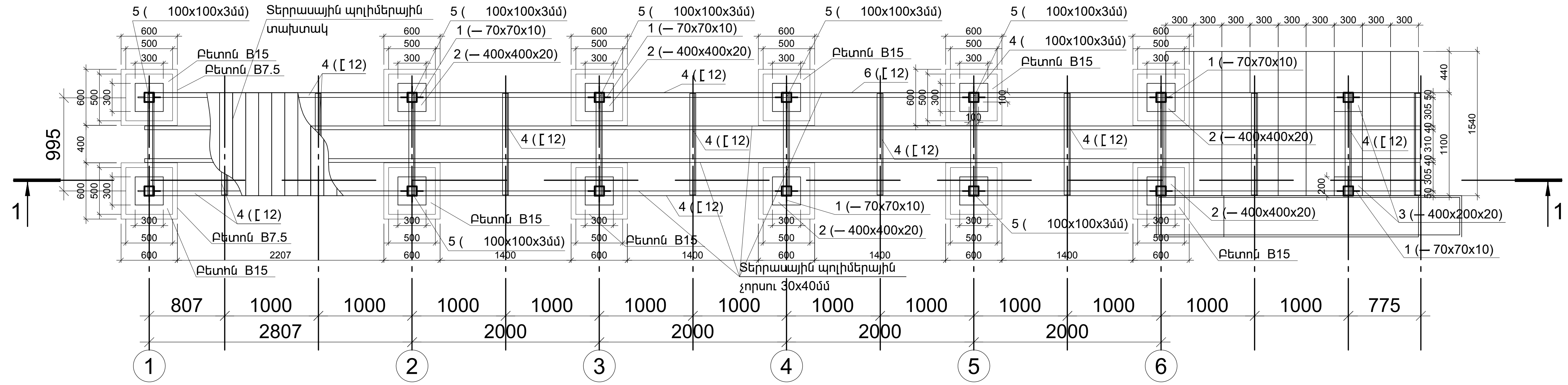

Թեքուղու նյութածախսի տեսականի

Դիրքի №	Անվանումը	Երկար. (գմ)	քանակը (հատ)	Ծավալը (մ³)	Մակերեսը (մ²)
1	— 70x70x10մմ	-	56	-	-
2	— 400x400x20մմ	-	12	-	-
3	— 400x200x20մմ	-	2	-	-
4	[12	42.8	14	-	-
5	100x100x3մմ	12.9	-	-	-
	Խիճ (d=20-40մմ)	-	-	0.9մ³	-
	Բետոն B15	-	-	1.2մ³	-
	Բետոն B7.5	-	-	2.60մ³	-
	Բազրիք ԲՁ-1	28.2	-	-	-
	Տերրասային պոլիմերային տախտակ 140x25մմ	-	-	-	15.7
	Տերրասային պոլիմերային չորսու 30x40մմ	54.8	-	-	-

ՊԱՏՎԵՐ` ------ №. SPAP II C-3.1.1.d
Պատվիրատու1` ՀՀ աշխատանքի և սոցիալական հարցերի նախարարություն
Պատվիրատու2` ՀՀ ֆինանսների նախարարության Արտասահմանյա ֆինանսական ծրագրերի կառավարման կենտրոն ՊՀ

Փոփ.	Քան.	Թերթ	Փաս.№	Ստորագր.	Ա/Թ
ՆԳՃ		Հ.Բաբայան			
Նախագծեց		Վ. Մնացականյան			
Ստուգեց		Հ.Բաբայան			

ՀՀ Ախուրյանի համալիր սոցիալական ծառայությունների տարածքային կենտրոն
ՀՀ Շիրակի մարզի Ախուրյանի համայնք
Գյումրիի խճուղի h. 42, վարչական շենք

Փուլ	Թերթ	Թերթեր
ԱՆ	17	26

Թեքուղի
M1:50

«ՆՈՐԱՇԷՆ» ՆՏ ԱԿ
Լիցենզիա --- №11343
ՀՀ, ք. Երեւան 0038, Հալաբյան փող. շ. 11, բն. 36
Գործ. հասցե` ՀՀ, ք. Երեւան 0051, Ն.Զարյան փող. շ. 22, h. 12
Հեռ. +(37493)504009

Դռների հատկավորումը

Դիրքի նշանը	Դռների սխեմաները	Որմնանցք		Դուռ		Քանակը (հատ)	Մակերեսը մ²	Հարկի համարը
		լայն. մմ	բարձ. մմ	լայն. մմ	բարձ. մմ			
ՆԴ-1 ՆԴ-1'	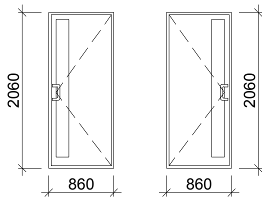	900 900	2100 2100	860 860	2060 2060	5 8	8.85 14.2	1 2
ՆԴ-2	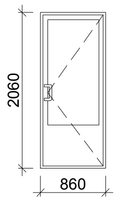	900	2100	860	2060	2	3.54	1
ՆԴ-3	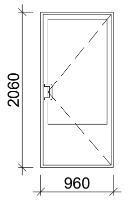	1000	2100	960	2060	1	1.98	1
ՆԴ-4	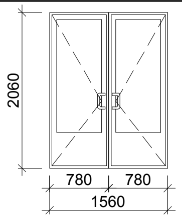	1600	2100	1560	2060	1	3.22	1
ՆԴ-5	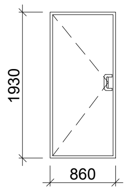	900	1950	860	1930	2	3.32	-1
ՆԴ-6	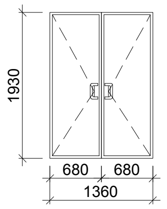	1400	1950	1360	1930	1	2.63	-1
ՆԴ-7	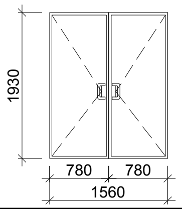	1600	1950	1560	1930	1	3.02	-1
ԱԴ-1	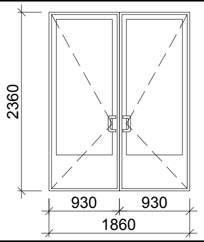	1900	2400	1860	2360	1	4.39	1

Վիտրաժների հատկավորումը

Դիրքի նշանը	Վիտրաժների սխեմաները	Որմնանցք		Արտադրանք		Քանակը (հատ)	Մակերեսը մ²			Հարկի համարը
		լայն. մմ	բարձ. մմ	լայն. մմ	բարձ. մմ		խուլ	բացվող	ընդհ.	
Վ-1	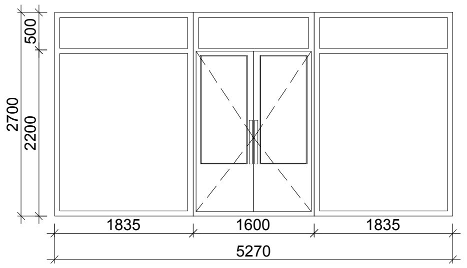	5300	2720	5270	2700	1	9.90	4.32	14.22	1

Պատուհանների հատկավորումը

Դիրքի նշանը	Պատուհանների սխեմաները	Որմնանցք		Արտադրանք		Քանակը (հատ)	Մակերեսը մ²			Հարկի համարը	Միջատա-պաշտպան ցանց	Քանակը (հատ)
		լայն. մմ	բարձ. մմ	լայն. մմ	բարձ. մմ		խուլ	բացվող	ընդհ.			
Պ-1	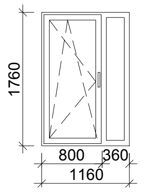	1200	1800	1160	1760	31	18.91	44.33	63.24	1 2	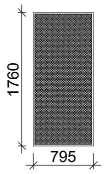	31
Պ-2	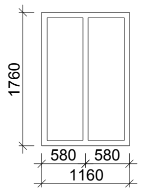	1200	1800	1160	1760	4	2.04	-	8.16	1 2	-	-
Պ-3	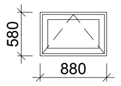	900	600	880	580	4	-	2.16	2.16	-1	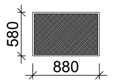	4

(-1) Ստորգետնյա հարկ
(1) 1-ն հարկ
(2) 2-րդ հարկ

Ներքին դռների տեղադրում --- 40.76մ²
Ներքին վիտրաժների տեղադրում --- 14.22մ²
Պատուհանների տեղադրում --- 73.56մ²
Արտաքին դռների տեղադրում --- 4.39մ²

Ծանուցում

1. Նախքան դռների,պատուհանների և վիտրաժների պատրաստումը չափել բոլոր բացվածքները
2. Վ-1 վիտրաժը և ԱԴ-1 դուռը իրականացնել ներկած ալյումինե պրոֆիլներով:

Փոփ.	Քան.	Թերթ	Փաս.№	Ստորագր.	Ա/Թ
ՆԳԾ		Հ.Բաբայան			
Նախագծեց		Վ. Մնացականյան			
Ստուգեց		Հ.Բաբայան			

ՊԱՏՎԵՐ` ------ №. SPAP II C-3.1.1.d
Պատվիրատու1` ՀՀ աշխատանքի և սոցիալական հարցերի նախարարություն
Պատվիրատու2` ՀՀ ֆինանսների նախարարության Արտասահմանյա ֆինանսական ծրագրերի կառավարման կենտրոն ՊՀ

Ծ

ՀՀ Ախուրյանի համալիր սոցիալական ծառայությունների տարածքային կենտրոն
ՀՀ Շիրակի մարզի Ախուրյանի համայնք
Գյումրիի խճուղի հ. 42, վարչական շենք

Փուլ	Թերթ	Թերթեր
ԱՆ	18	26

Պատուհանների, դռների և վիտրաժների հատկավորում

«ՆՈՐԱՇԵՆ» ՆՏ ԱԿ
Լիցենզիա --- №11343
ՀՀ, ք. Երևան 0038, Հալաբյան փող. շ. 11, բն. 36
Գործ. հասցե` ՀՀ, ք. Երևան 0051, Ն.Զարյան փող. շ. 22, հ. 12
Հեռ. +(37493)504009
ՆՈՐԱՇԵՆ

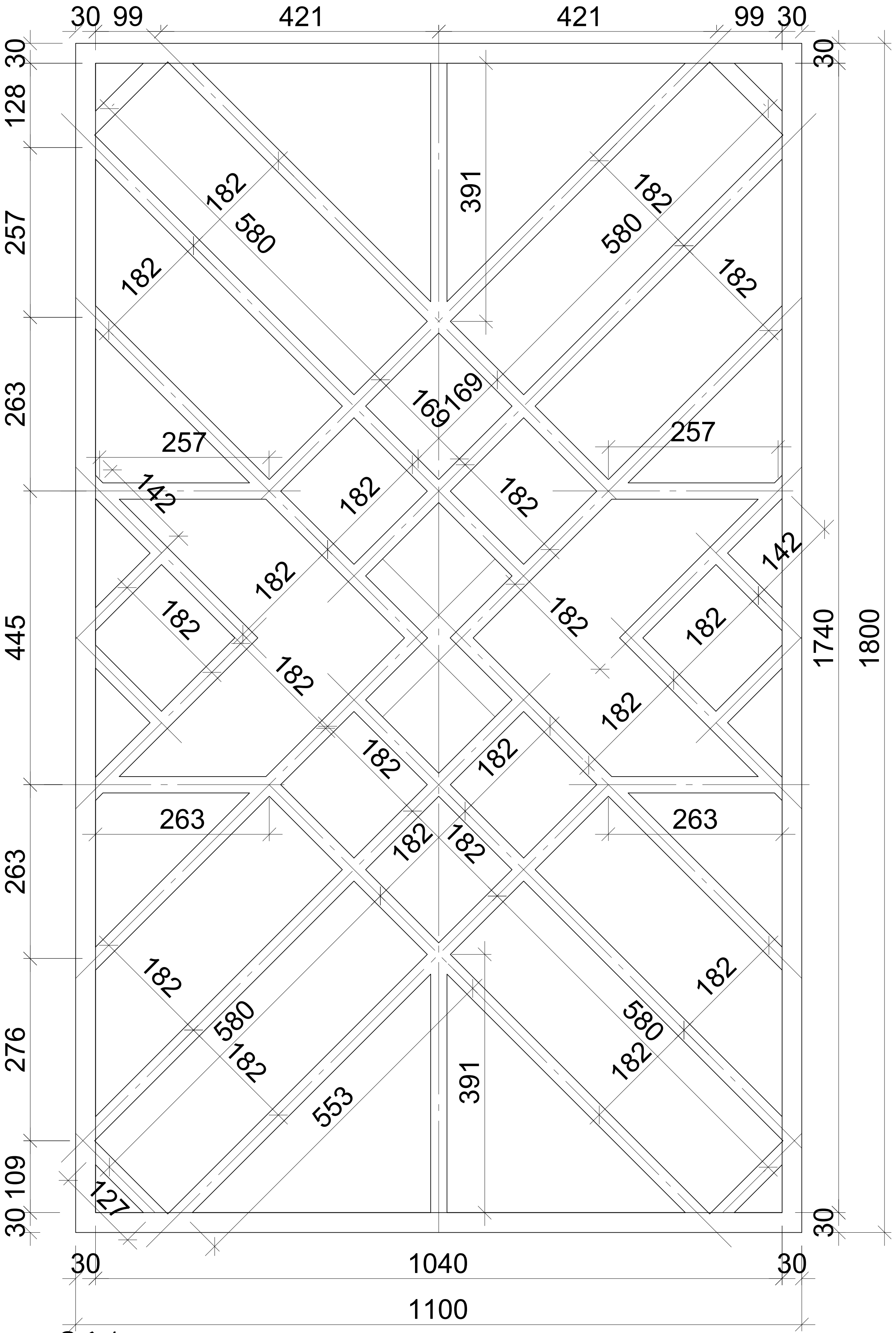

ՊՃ-1

30x30մմ երկաթյա խողովակ - 5.8x16=62.8գմ

25x25մմ երկաթյա խողովակ - 15.5x16=248.0գմ

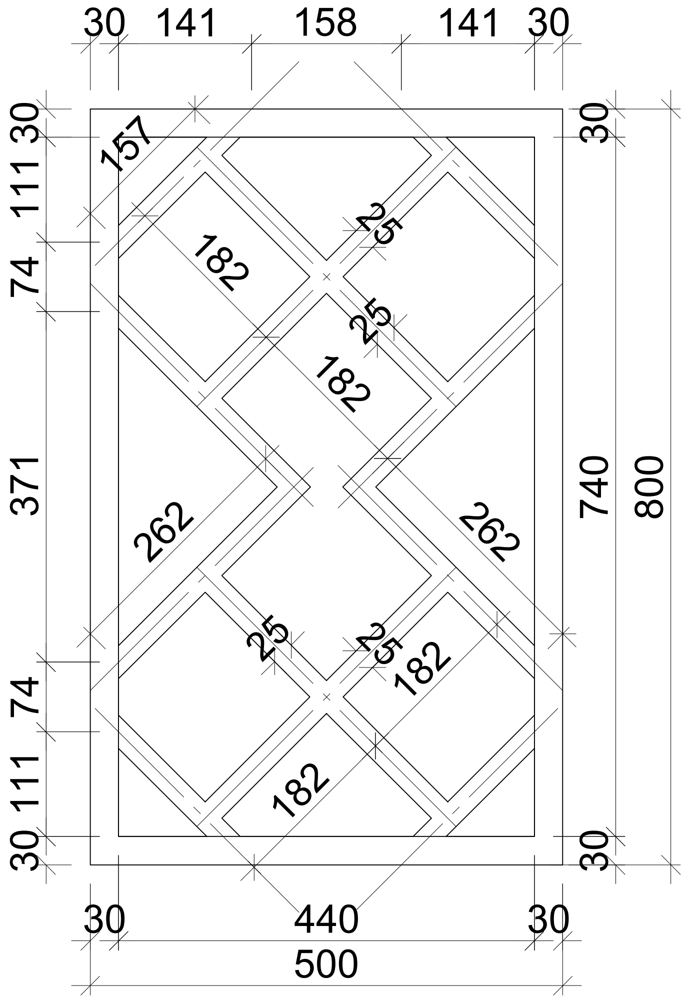

ՊՃ-2

30x30մմ երկաթյա խողովակ - 10.4գմ

25x25մմ երկաթյա խողովակ - 14.4գմ

Ծանուցում

1. Բոլոր հավասարակողմ երկաթյա խողովակների պատերի հաստությունը պետք է լինի ոչ պակաս 2.5մմ-ից.
2. Նախքան պատրաստումը չափել բոլոր բացվածքները

ՊԱՏՎԵՐ` ------ №. SPAP II C-3.1.1.d

Պատվիրատու1` ՀՀ աշխատանքի և սոցիալական հարցերի նախարարություն

Պատվիրատու2` ՀՀ ֆինանսների նախարարության Արտասահմանյա ֆինանսական ծրագրերի կառավարման կենտրոն ՊՀ

Ճ

Փոփ. | Քան. | Թերթ | Փաս.№ | Ստորագր. | Ա/Թ

ՆԳՃ — Հ.Բաբայան

Նախագծեց — Վ. Մնացականյան

Ստուգեց — Հ.Բաբայան

ՀՀ Ախուրյանի համալիր սոցիալական ծառայությունների տարածքային կենտրոն

ՀՀ Շիրակի մարզի Ախուրյանի համայնք
Գյումրիի խճուղի h. 42, վարչական շենք

Փուլ: ԱՆ | Թերթ: 19 | Թերթեր: 26

Պատուհանի ճաղավանդակ
ՊՃ-1,ՊՃ-2

«ՆՈՐԱՇԵՆ» ՆՏ ԱԿ
Լիցենզիա --- №11343
ՀՀ, ք. Երեւան 0038, Հալաբյան փող. շ. 11, բն. 36
Գործ. հասցե` ՀՀ, ք. Երեւան 0051,
Ն.Զարյան փող. շ. 22, հ. 12
Հեռ. +(37493)504009

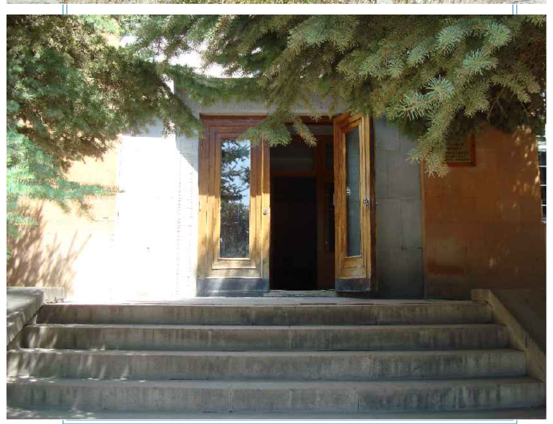
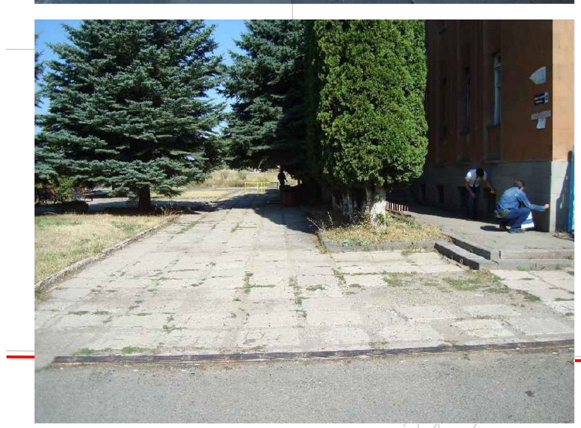

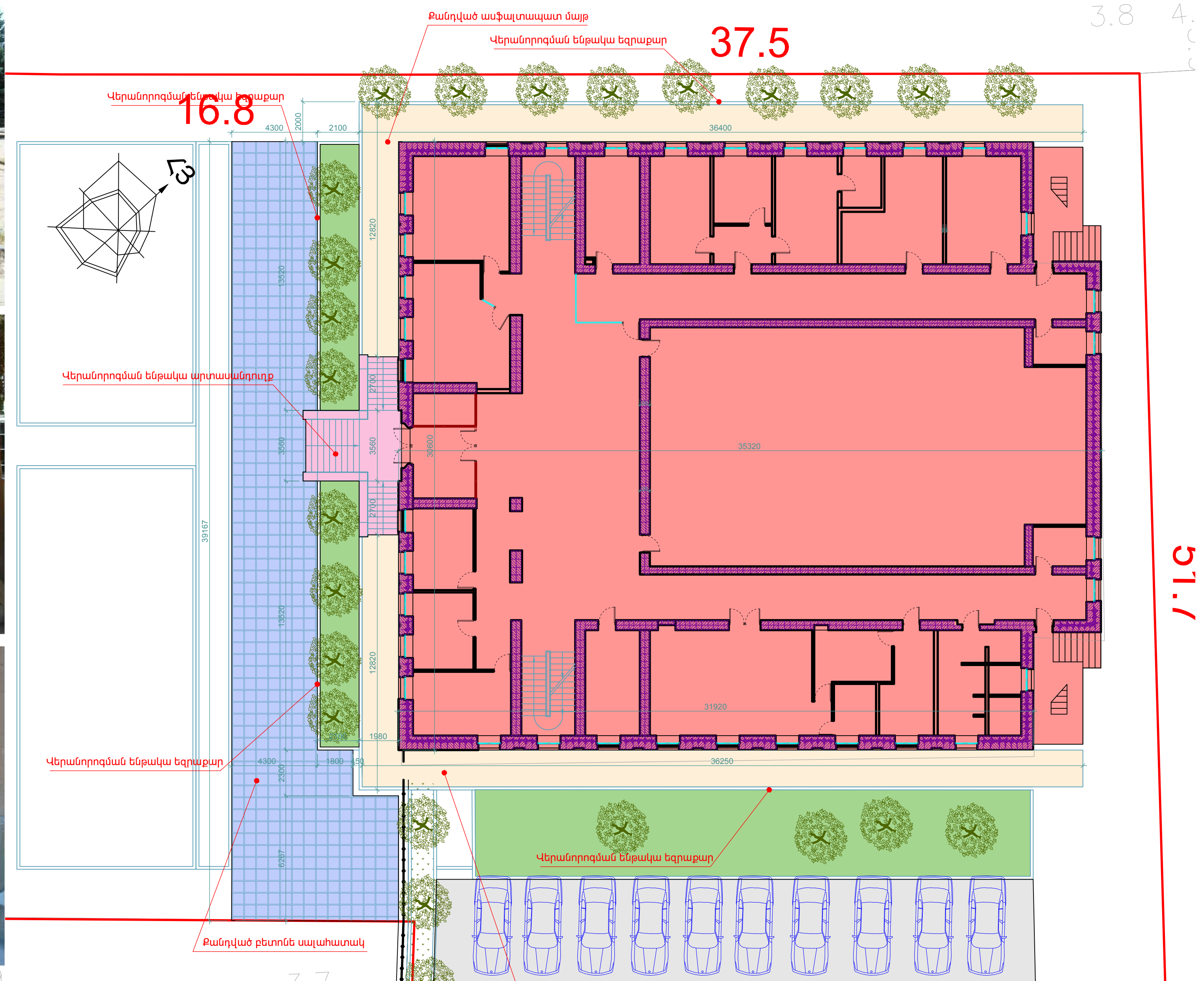

ՊԱՅՄԱՆԱԿԱՆ ՆՇԱՆՆԵՐ

- Վերակառուցվող երկհականի շենք
- Քանդման ենթակա մայթ - 173.6մ²
- Վերանորոգման ենթակա արտասանդուղք - 28.9մ²
- կանաչ տարածք - 173.6մ²
- Քանդված բետոնե սալահատակ - 196.2մ²
- Ավտոկայանատեղի - 393.9մ²
- 0.103 ՀԱ

ՊԱՏՎԵՐ` ------ №. SPAP II C-3.1.1.d
Պատվիրատու1` ՀՀ աշխատանքի և սոցիալական հարցերի նախարարություն
Պատվիրատու2` ՀՀ ֆինանսների նախարարության Արտասահմանյա ֆինանսական ծրագրերի կառավարման կենտրոն ՊՀ

Փոփ.	Քան.	Թերթ	Փաս.№	Ստորագր.	Ա/Թ
ՆԳԾ		Հ.Բաբայան			
Նախագծեց		Վ. Մնացականյան			
Ստուգեց		Հ.Բաբայան			

ՀՀ Ախուրյանի համալիր սոցիալական ծառայությունների տարածքային կենտրոն
ՀՀ Շիրակի մարզի Ախուրյանի համայնք
Գյումրիի խճուղի h. 42, վարչական շենք

Փուլ	Թերթ	Թերթեր
ԱՆ	20	26

Գլխավոր հատակագիծ (արդի վիճակ)
M1:200

«ՆՈՐԱՇԵՆ» ՆՏ ԱԿ
Լիցենզիա --- №11343
ՀՀ, ք. Երեւան 0038, Հալաբյան փող. շ. 11, բն. 36
Գործ. հասցե` ՀՀ, ք. Երեւան 0051, Ն.Զարյան փող. շ. 22, h. 12
Հեռ. +(37493)504009

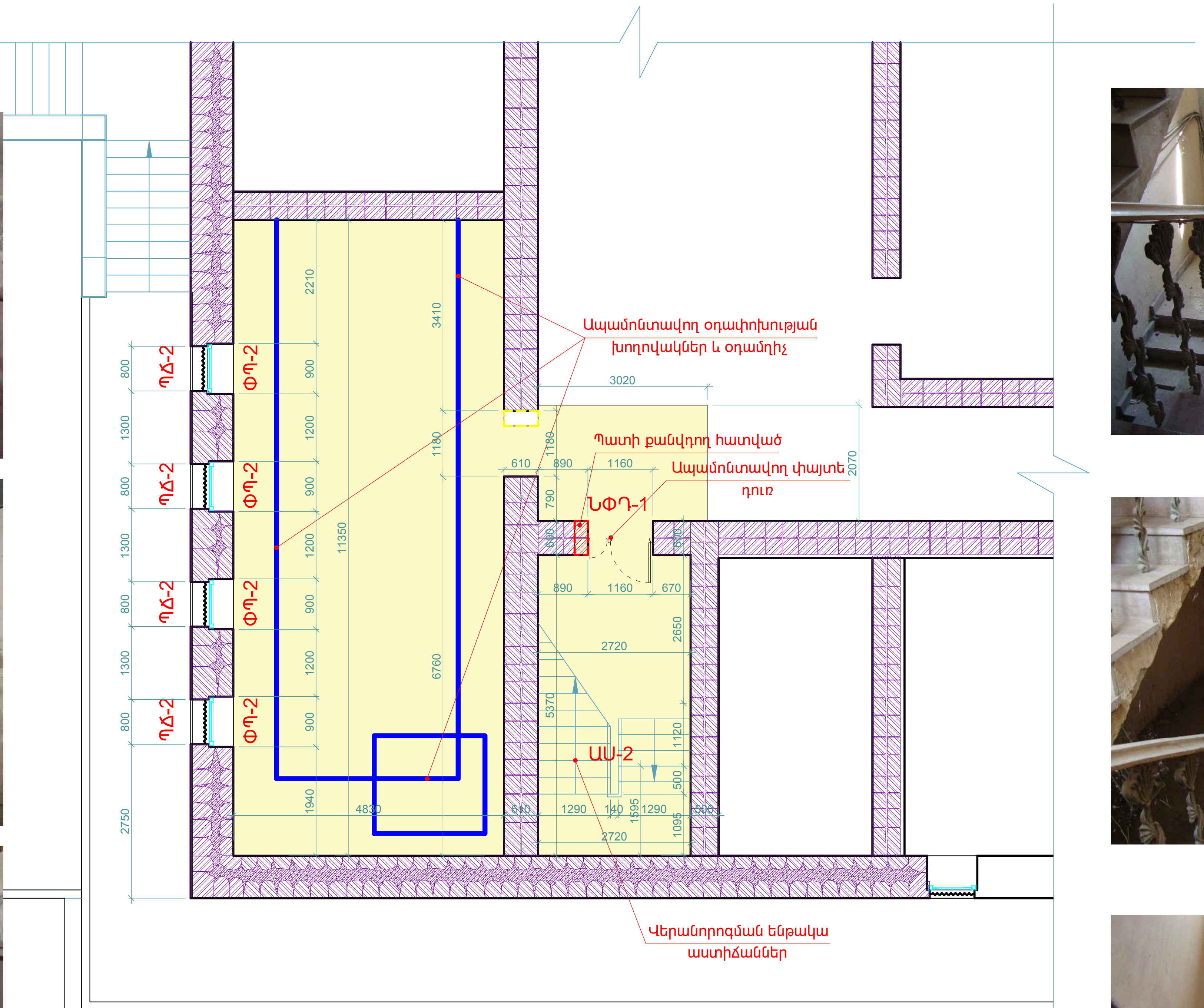

ՊՃ ----- Պատուհանի ճաղավանդակ
ՓԴ ----- Փայտե պատուհան
ՆՓԴ ----- Ներքին փայտե դուռ
ՄՃԴ ----- Մետաղական ճաղերով դուռ
ԱՍ ----- Աստիճանավանդակ
ՆՄԴԴ ----- Ներքին մետաղապլաստե դուռ

Վերակառուցվող տարածք - 77.06մ²

ՊԱՏՎԵՐ` ------ №. SPAP II C-3.1.1.d
Պատվիրատու1` ՀՀ աշխատանքի և սոցիալական հարցերի նախարարություն
Պատվիրատու2` ՀՀ ֆինանսների նախարարության Արտասահմանյա ֆինանսական ծրագրերի կառավարման կենտրոն ՊՀ

Փոփ.	Քան.	Թերթ	Փաս.№	Ստորագր.	Ա/Թ
ՆԳՃ		Հ.Բաբայան		[signature]	
Նախագծեց		Վ. Մնացականյան		[signature]	
Ստուգեց		Հ.Բաբայան		[signature]	

ՀՀ Ախուրյանի համալիր սոցիալական ծառայությունների տարածքային կենտրոն

ՀՀ Շիրակի մարզի Ախուրյանի համայնք Գյումրիի խճուղի հ. 42, վարչական շենք

Փուլ	Թերթ	Թերթեր
ԱՆ	21	26

Ստորգետնյա հարկի քանդման հատակագիծ

M1:100

«ՆՈՐԱՇԵՆ» ՆՏ ԱԿ
Լիցենզիա --- №11343
ՀՀ, ք. Երևան 0038, Հալաբյան փող. շ. 11, բն. 36
Գործ. հասցե` ՀՀ, ք. Երևան 0051, Ն.Զարյան փող. շ. 22, հ. 12
Հեռ. +(37493)504009

Քանդման ծավալներ -2.550 նիշում

ԴՌՆԵՐԻ ԵՎ ՊԱՏՈՒՀԱՆՆԵՐԻ ՔԱՆԴՄԱՆ ԾԱՎԱԼՆԵՐ

1. Ներքին փայտե դռների ապամոնտաժում (ՆՓԴ-1) --- 2.5մ²
2. Փայտե պատուհանների ապամոնտաժում (ՓՊ-2 տիպի 4 հատ) --- 2.2մ²
4. Պատուհանների ճաղավանդակների ապամոնտաժում (ՊՃ-2 տիպի 4 հատ) --- 1.9մ²

ՀԱՏԱԿՆԵՐԻ ՔԱՆԴՄԱՆ ԾԱՎԱԼՆԵՐ

1. 50մմ հաստությամբ բետոնային շերտի քանդում --- 77.5մ²
2. Աստիճանավանդակի բնական քարերով ջարդված ու շարժվող քարերի տեղահանում --- ~2.0մ²

ՊԱՏԵՐԻ, ՄԻՋՆՈՐՄՆԵՐԻ ՔԱՆԴՄԱՆ ԵՎ ՄԱՔՐՄԱՆ ԾԱՎԱԼՆԵՐ

1. Միջնորմների քանդում --- 156.6մ²
3. Ներքին 400-500մմ-ոց երկտակ տուֆե պատերի բացվածքների եզրային քարերի քանդում --- 4.5մ²
4. Արտաքին պատերի և բացվածքների ներքին երեսի գաջի սվաղի քանդում --- 48.3մ²
5. Ներքին երկտակ տուֆե պատերի և բացվածքների գաջի սվաղի քանդում --- 65.1մ²

ՔԱՆԴՄԱՆ ԱՅԼ ԱՇԽԱՏԱՆՔՆԵՐ

1. Մետաղական ջեռուցման խողովակների ապամոնտաժում --- ~110գմ
2. Մետաղական օդափոխության խողովակների և օդամղիչ ապամոնտաժում
3. Հոսանքի լարերի և վարթակների ապամոնտաժում պատերից
4. Լուսատուների ապամոնտաժում առաստաղներից

ԱՌԱՍՏԱՂՆԵՐԻ ՔԱՆԴՄԱՆ, ՄԱՔՐՄԱՆ ԾԱՎԱԼՆԵՐ

1. Հիմնական շենքի առաստաղի ներկածածկույթի քերում --- 15.2մ²
1. Հիմնական շենքի քանդվող ու քայքայված գաջի սվաղի քանդում --- ~85.0մ²

						ՊԱՏՎԵՐ` ------ №. SPAP II C-3.1.1.d Պատվիրատու1` ՀՀ աշխատանքի և սոցիալական հարցերի նախարարություն Պատվիրատու2` ՀՀ ֆինանսների նախարարության Արտասահմանյա ֆինանսական ծրագրերի կառավարման կենտրոն ՊՀ Ճ
Փոփ.	Քան.	Թերթ	Փաս.№	Ստորագր.	Ա/Թ	
ՆԳՃ		Հ.Բաբայան				ՀՀ Ախուրյանի համալիր սոցիալական ծառայությունների տարածքային կենտրոն ՀՀ Շիրակի մարզի Ախուրյանի համայնք Գյումրիի խճուղի h. 42, վարչական շենք
Նախագծեց		Վ. Մնացականյան				Փուլ: ԱՆ; Թերթ: 22; Թերթեր: 26
Ստուգեց		Հ.Բաբայան				Ստորգետնյա հարկի քանդման ծավալները

«ՆՈՐԱՇԵՆ» ՆՏ ԱԿ
Լիցենզիա --- №11343
ՀՀ, ք. Երեւան 0038, Հալաբյան փող. շ. 11, բն. 36
Գործ. հասցե` ՀՀ, ք. Երեւան 0051, Ն.Զարյան փող. շ. 22, h. 12
Հեռ. +(37493)504009

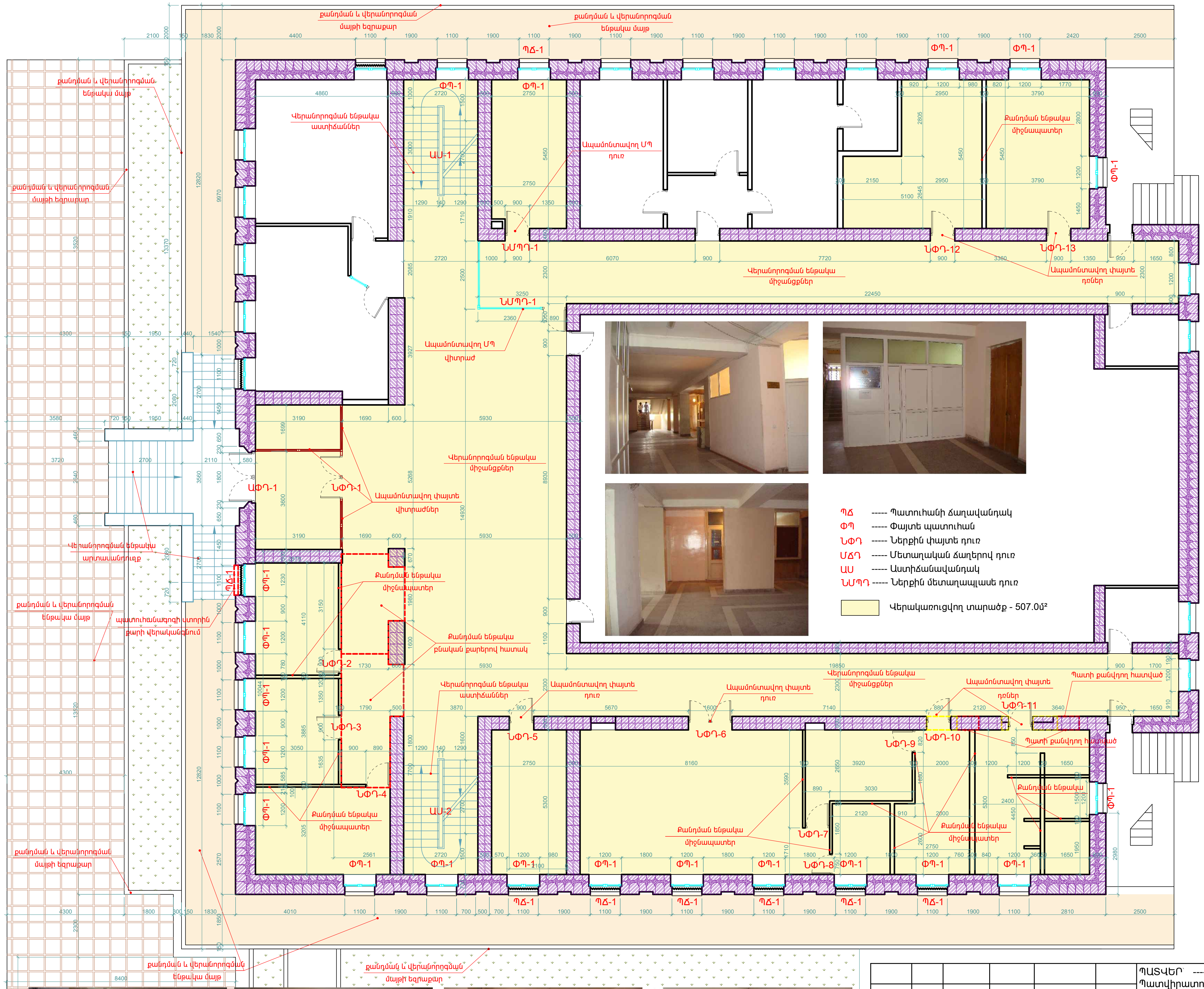

Փոփ.	Քան.	Թերթ	Փաս.№	Ստորագր.	Ա/Թ
ՆԳՃ		Հ.Բաբայան			
Նախագծեց		Վ. Մնացականյան			
Ստուգեց		Հ.Բաբայան			

ՊԱՏՎԵՐ` ------ №. SPAP II C-3.1.1.d
Պատվիրատու1` ՀՀ աշխատանքի և սոցիալական հարցերի նախարարություն
Պատվիրատու2` ՀՀ ֆինանսների նախարարության Արտասահմանյա ֆինանսական ծրագրերի կառավարման կենտրոն ՊՀ

Ճ

ՀՀ Ախուրյանի համալիր սոցիալական ծառայությունների տարածքային կենտրոն

ՀՀ Շիրակի մարզի Ախուրյանի համայնք
Գյումրիի խճուղի h. 42, վարչական շենք

Փուլ	Թերթ	Թերթեր
ԱՆ	23	26

1-ին հարկի քանդման հատակագիծ
M1:100

«ՆՈՐԱՇԵՆ» ՆՏ ԱԿ
Լիցենզիա --- №11343
ՀՀ, ք. Երևան 0038, Հալաբյան փող. շ. 11, բն. 36
Գործ. հասցե` ՀՀ, ք. Երևան 0051, Ն.Զարյան փող. շ. 22, h. 12
Հեռ. +(37493)504009

Քանդման ծավալներ 0.000 նիշում

ԴՌՆԵՐԻ ԵՎ ՊԱՏՈՒՀԱՆՆԵՐԻ ՔԱՆԴՄԱՆ ԾԱՎԱԼՆԵՐ

1. Ներքին փայտե դռների ապամոնտաժում (ՆՓԴ-1,2,3,-----,12,13) --- 23.3մ²
2. Փայտե պատուհաների ապամոնտաժում (ՓՊ-1 տիպի 18 հատ) --- 38.9մ²
4. Պատուհաների ճաղավանդակների ապամոնտաժում (ՊՃ-1 տիպի 7 հատ) --- 13.9մ²
5. Փայտե վիտրաժների ապամոնտաժում --- 20.7մ²
6. Արտաքին փայտե դռան ապամոնտաժում (ԱՓԴ-1) --- 4.56մ²
7. Մետաղապլաստե վիտրաժների ապամոնտաժում --- 17.4մ²

ՊԱՏԵՐԻ, ՄԻՋՆՈՐՄՆԵՐԻ ՔԱՆԴՄԱՆ ԵՎ ՄԱՔՐՄԱՆ ԾԱՎԱԼՆԵՐ

1. Միջնորմների քանդում --- 156.6մ²
2. Հարակից սենյակները բաժանող միջնապատերի ներկածածկույթի կամ պաստառների քերում --- 22.8մ²
3. Ներքին 400-500մմ-ոց երկտակ տուֆե պատերի բացվածքների եզրային քարերի քանդում --- 4.5մ²
4. Ատաքին պատերի և բացվածքների ներքին երեսի ներկածածկույթի կամ պաստառների քերում --- 215.27մ²
5. Ներքին երկտակ տուֆե պատերի և բացվածքների ներկածածկույթի կամ պաստառների քերում --- 586.5մ²
6. Պատերի քանվող ու քայքայված գաջի սվաղի քանդում --- ~25.0մ²
7. Պատերի կերամիկական սալիկների քանդում --- ~43.5մ²

ԱՌԱՍՏԱՂՆԵՐԻ ՔԱՆԴՄԱՆ, ՄԱՔՐՄԱՆ ԾԱՎԱԼՆԵՐ

1. Հիմնական շենքի առաստաղի ներկածածկույթի քերում --- 497.5մ²
1. Հիմնական շենքի քանվող ու քայքայված գաջի սվաղի քանդում --- ~30.5մ²

ՀԱՏԱԿՆԵՐԻ ՔԱՆԴՄԱՆ ԾԱՎԱԼՆԵՐ

1. Մանրահատակի, կերամիկական սալիկների և շլաքաբետոնի 100մմ հաստությամբ շերտի քանդում --- 212.5մ²
2. Բնական քարերով հարդարված հատակի ճաքճքված ու քայքայված քարերի տեղահանում --- 212.5մ²
3. Բնական քարերով շարված 15սմ-ոց շրիշակների շարժվող քարերի տեղահանում --- ~29.35մ
4. Աստիճանավանդակի բնական քարերով ջարդված ու շարժվող քարերի տեղահանում --- ~5.0մ²

ՔԱՆԴՄԱՆ ԱՅԼ ԱՇԽԱՏԱՆՔՆԵՐ

1. Զուգարանակոնքերի ապամոնտաժում --- 4 հատ
2. Լվացարանների ապամոնտաժում --- 4 հատ
3. Մետաղական ջեռուցման մարկոցների ապամոնտաժում --- 19 հատ
4. Մետաղական ջեռուցման խողովակների ապամոնտաժում --- ~110գմ
5. Հոսանքի լարերի և վարդակների ապամոնտաժում պատերից
6. Լուսատուների ապամոնտաժում առաստաղներից
7. Ատաքին տուֆե պատերի քանդված կամ շարժվող քարերի տեղահանում --- ~2մ²
8. Շենքին հարակից մայթերի ասֆալտե շերտի քանդում --- 138.3մ²
9. Շենքին հարակից մայթերի եզրաքարերի քանդում --- 102.0մ²

						ՊԱՏՎԵՐ՝ ------ №. SPAP II C-3.1.1.d Պատվիրատու1՝ ՀՀ աշխատանքի և սոցիալական հարցերի նախարարություն Պատվիրատու2՝ ՀՀ ֆինանսների նախարարության Արտասահմանյա ֆինանսական ծրագրերի կառավարման կենտրոն ՊՀ
Փոփ.	Քան.	Թերթ	Փաս.№	Ստորագր.	Ա/Թ	
ՆԳՃ		Հ.Բաբայան				ՀՀ Ախուրյանի համալիր սոցիալական ծառայությունների տարածքային կենտրոն ՀՀ Շիրակի մարզի Ախուրյանի համայնք Գյումրիի խճուղի հ. 42, վարչական շենք
Նախագծեց		Վ. Մնացականյան				Փուլ: ԱՆ; Թերթ: 24; Թերթեր: 26
Ստուգեց		Հ.Բաբայան				1-ին հարկի քանդման ծավալները +0.000 նիշում

«ՆՈՐԱՇԵՆ» ՆՏ ԱԿ
Լիցենզիա --- №11343
ՀՀ, ք. Երեւան 0038, Հալաբյան փող. շ. 11, բն. 36
Գործ. հասցե ՝ ՀՀ, ք. Երեւան 0051, Ն.Զարյան փող. շ. 22, հ. 12
Հեռ. +(37493)504009

Ճ

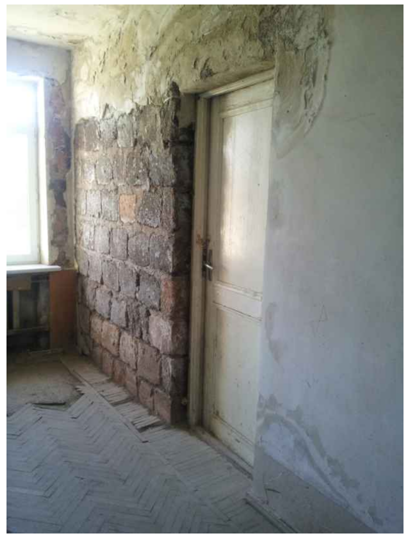

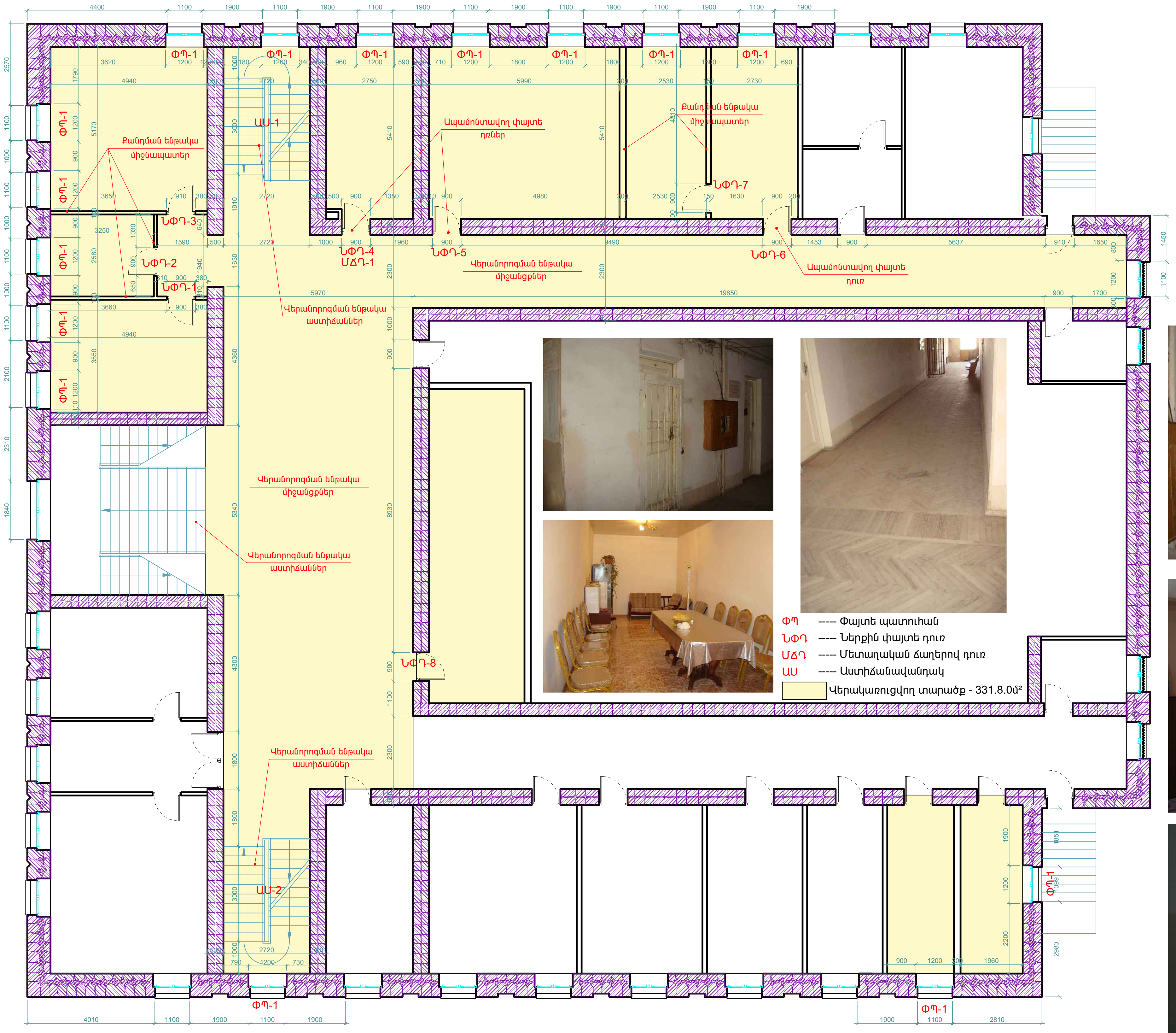

Փոփ.	Քան.	Թերթ	Փաս.№	Ստորագր.	Ա/Թ
ՆԳՃ		Հ.Բաբայան			
Նախագծեց		Վ. Մնացականյան			
Ստուգեց		Հ.Բաբայան			

ՊԱՏՎԵՐ` ------ №. SPAP II C-3.1.1.d

Պատվիրատու1` ՀՀ աշխատանքի և սոցիալական հարցերի նախարարություն

Պատվիրատու2` ՀՀ ֆինանսների նախարարության Արտասահմանյա ֆինանսական ծրագրերի կառավարման կենտրոն ՊՀ

Ճ

ՀՀ Ախուրյանի համալիր սոցիալական ծառայությունների տարածքային կենտրոն

ՀՀ Շիրակի մարզի Ախուրյանի համայնք
Գյումրիի խճուղի h. 42, վարչական շենք

Փուլ	Թերթ	Թերթեր
ԱՆ	25	26

2-րդ հարկի քանդման հատակագիծ

M1:100

«ՆՈՐԱՇԵՆ» ՆՏ ԱԿ
Լիցենզիա --- №11343
ՀՀ, ք. Երեւան 0038, Հալաբյան փող. շ. 11, բն. 36
Գործ. հասցե` ՀՀ, ք. Երեւան 0051,
Ն.Զարյան փող. շ. 22, h. 12
Հեռ. +(37493)504009

Քանդման ծավալներ +3.300 նիշում

ԴՌՆԵՐԻ ԵՎ ՊԱՏՈՒՀԱՆՆԵՐԻ ՔԱՆԴՄԱՆ ԾԱՎԱԼՆԵՐ

1. Ներքին փայտե դռների ապամոնտաժում (ՆՓԴ-1,2,3,-----,7,8) --- 15.2մ^2
2. Փայտե պատուհաների ապամոնտաժում (ՓՊ-1 տիպի 15 հատ) --- 32.4մ^2
3. Մետաղական ճաղերով դռան ապամոնտաժում (ՄՃԴ-1 տիպի 1 հատ) --- 1.9մ^2

ՊԱՏԵՐԻ, ՄԻՋՆՈՐՄՆԵՐԻ ՔԱՆԴՄԱՆ ԵՎ ՄԱՔՐՄԱՆ ԾԱՎԱԼՆԵՐ

1. Միջնորմների քանդում --- 69.9մ^2
2. Հարակից սենյակները բաժանող միջնապատերի ներկածածկույթի կամ պաստառների քերում --- 16.2մ^2
3. Արտաքին պատերի և բացվածքների ներքին երեսի ներկածածկույթի կամ պաստառների քերում --- 115.3մ^2
4. Ներքին երկտակ տուֆե պատերի և բացվածքների ներկածածկույթի կամ պաստառների քերում --- 421.9մ^2
5. Պատերի քանվող ու քայքայված գաջի սվաղի քանդում --- ~32.0մ^2

ԱՌԱՍՏԱՂՆԵՐԻ ՔԱՆԴՄԱՆ, ՄԱՔՐՄԱՆ ԾԱՎԱԼՆԵՐ

1. Հիմնական շենքի առաստաղի ներկածածկույթի քերում --- 322.1մ^2
1. Հիմնական շենքի քանվող ու քայքայված գաջի սվաղի քանդում --- ~107.0մ^2

ՀԱՏԱԿՆԵՐԻ ՔԱՆԴՄԱՆ ԾԱՎԱԼՆԵՐ

1. Մանրահատակի, կերամիկական սալիկների և շլաքաբետոնի 100մմ հաստությամբ շերտի քանդում --- 298.9մ^2
2. Աստիճանավանդակի բնական քարերով ջարդված ու շարժվող քարերի տեղահանում --- ~3.0մ^2

ՔԱՆԴՄԱՆ ԱՅԼ ԱՇԽԱՏԱՆՔՆԵՐ

1. Մետաղական ջեռուցման մարկոցների ապամոնտաժում --- 13 հատ
2. Մետաղական ջեռուցման խողովակների ապամոնտաժում --- ~45.0գմ
3. Հոսանքի լարերի և վարթակների ապամոնտաժում պատերից
4. Լուսատուների ապամոնտաժում առաստաղներից

ՊԱՏՎԵՐ` ------ №. SPAP II C-3.1.1.d
Պատվիրատու1` ՀՀ աշխատանքի և սոցիալական հարցերի նախարարություն
Պատվիրատու2` ՀՀ ֆինանսների նախարարության Արտասահմանյա ֆինանսական ծրագրերի կառավարման կենտրոն ՊՀ

Փոփ.	Քան.	Թերթ	Փաս.№	Ստորագր.	Ա/Թ
ՆԳՃ		Հ.Բաբայան			
Նախագծեց		Վ. Մնացականյան			
Ստուգեց		Հ.Բաբայան			

ՀՀ Ախուրյանի համալիր սոցիալական ծառայությունների տարածքային կենտրոն
ՀՀ Շիրակի մարզի Ախուրյանի համայնք
Գյումրիի խճուղի h. 42, վարչական շենք

Փուլ	Թերթ	Թերթեր
ԱՆ	26	26

2-րդ հարկի քանդման ծավալները +3.300 նիշում

«ՆՈՐԱՇԵՆ» ՆՏ ԱԿ
Լիցենզիա --- №11343
ՀՀ, ք. Երևան 0038, Հալաբյան փող. շ. 11, բն. 36
Գործ. հասցե` ՀՀ, ք. Երևան 0051, Ն.Զարյան փող. շ. 22, h. 12
Հեռ. +(37493)504009

ՀՀ ԱԽՈՒՐՅԱՆԻ ՀԱՄԱԼԻՐ ՍՈՑԻԱԼԱԿԱՆ ԾԱՌԱՅՈՒԹՅՈՒՆՆԵՐԻ ՏԱՐԱԾՔԱՅԻՆ ԿԵՆՏՐՈՆԻ ՎԱՐՉԱԿԱՆ ՇԵՆՔԻ ԿԱՊԻՏԱԼ ՎԵՐԱՆՈՐՈԳՈՒՄ

Հասցե - ՀՀ Շիրակի մարզի Ախուրյանի համայնք Գյումրիի խճուղի հ. 42

Պատվիրատու1՝ ՀՀ աշխատանքի և սոցիալական հարցերի նախարարություն
Պատվիրատու2՝ ՀՀ ֆինանսների նախարարության Արտասահմանյա ֆինանսական ծրագրերի կառավարման կենտրոն ՊՀ

ՇԻՆԱՐԱՐԱԿԱՆ ԱՇԽԱՏԱՆՔՆԵՐԻ ԿԱԶՄԱԿԵՐՊՄԱՆ ՄԱՍ

ԱՇԽԱՏԱՆՔԱՅԻՆ ՆԱԽԱԳԻԾ

Կատարող
"ՆՈՐԱՇԵՆ" ՆՏ ԱԿ
Լիցենզիա --- №11343

2016 Թ.

Թ Ե Ր Թ Ե Ր Ի   Ա Ն Վ Ա Ն Ա Ց Ա Ն Կ

1. ԹԵՐԹԵՐԻ ԱՆՎԱՆԱՑԱՆԿ, ՏԵԽՆԻԿԱԿԱՆ ՏՎՅԱԼՆԵՐ		ՇԿ - 1
2. ԲԱՑԱՏՐԱԳԻՐ	ՇԿ - 2.................	ՇԿ - 6
3. ԺԱՄԱՆԱԿԱՑՈՒՅՑ,		ՇԿ - 7
4. ՇԻՆ. ՀՐԱՊԱՐԱԿԻ ԿԱԶՄԱԿԵՐՊՄԱՆ ՆԱԽԱԳԻԾ		ՇԿ - 8

Աշխատանքների կատարման համար ներկայացվում են հետևյալ լիցենզիաները`

- Բնակելի, հասարակական և արտադրական
- էներգետիկական
- Հիդրոտեխնիկական
- Տրանսպորտային

Աշխատանքների կատարման համար ներկայացվում են հետևյալ տեխնիկական միջոցները`

- Բեռնատար ինքնաթափ **МАЗ 5550**, կամ համարժեք տեխնիկական տվյալներով
- Շարժական կոմպրեսոր **ЗИФ - 55 В**, կամ համարժեք տեխնիկական տվյալներով
- Էլ.եռակցման սարք **СТН 500**, կամ համարժեք տեխնիկական տվյալներով
- Ավտոամբարձիչ АГП-28, կամ համարժեք տեխնիկական տվյալներով
- Բարձրադիր հարթակներ "Typa", կամ համարժեք տեխնիկական տվյալներով
- Ձեռքի էլեկտրական գործիքներ
- Ձեռքի մեխանիկական գործիքներ
- Ատաղձագործական գործիքներ
- Ներկարարական գործիքներ

Աշխատանքների կատարման համար ներկայացվում են հետևյալ աշխատանքային ռեսուրսները`

- Ինժեներատեխնիկական անձնակազմ - 1 մարդ
- Արհեստագործներ և բանվորներ - 12 մարդ
- Մեքենավարներ և օգնականներ - 1 մարդ

Նախագծի Շ.Կ ինժեներ *Վ.Մնացականյան*

						ՊԱՏՎԵՐ` ------ №. SPAP II C-3.1.1.d Պատվիրատու1` ՀՀ աշխատանքի և սոցիալական հարցերի նախարարություն Պատվիրատու2` ՀՀ ֆինանսների նախարարության Արտասահմանյա ֆինանսական ծրագրերի կառավարման կենտրոն ՊՀ Ճ
Փոփ.	Քան.	Թերթ	Փաս.№	Ստորագր.	Ա/Թ	
ՆԳՃ		Հ.Բաբայան				ՀՀ Ախուրյանի համալիր սոցիալական ծառայությունների տարածքային կենտրոն ՀՀ Շիրակի մարզի Ախուրյանի համայնք Գյումրիի խճուղի h. 42, վարչական շենք
Նախագծեց		Վ. Մնացականյան				Փուլ: ԱՆ · Թերթ: 1 · Թերթեր: 8
						ԹԵՐԹԵՐԻ ԱՆՎԱՆԱՑԱՆԿ, ՏԵԽՆԻԿԱԿԱՆ ՏՎՅԱԼՆԵՐ

«ՆՈՐԱՇԵՆ» ՆՏ ԱԿ
Լիցենզիա --- №11343
ՀՀ, ք. Երեւան 0038, Հալաբյան փող. շ. 11, բն. 36
Գործ. հասցե` ՀՀ, ք. Երեւան 0051, Ն.Զարյան փող. շ. 22, h. 12
ՆՈՐԱՇԵՆ

ԲԱՑԱՏՐԱԳԻՐ

1. Ընդհանուր դրույթներ

“Շինարարության կազմակերպում” բաժինը մշակված է նախագծման տեխնիկական առաջադրանքի հիման վրա համաձայն ՀՀՇՆ I-3.01.01-2008 և ընդգրկում է

- բացատրագիր,
- աշխատանքի կատարման ժամանակացույց,
- շինարարական հրապարակի գլխավոր հատակագիծ,
- հավելված / մոնտաժային մեխանիզմի ընտրություն,
- կատարվող աշխատանքների որակային ստուգման հրահնգներ/:
- աշխատանքների կատարման համար ներկայացվող տեխնիկական տվյալներ,
- կատարվող աշխատանքների անվտանգության պահպանման հրահնգներ

Բաժնի մշակման ժամանակ օգտագործվել են հետևյալ նորմատիվային փաստաթղթերը.

- ՀՀՇՆ I-3.01.01-2008 “Շինարարության կազմակերպում”
- ՄՆԻՊ 1.04.03-85*՝ “Շինարարության տևողության և նախակատարման նորմեր շենքերի և կառույցների շինարարությունում”,
- ՄՆԻՊ III-4-80*՝ “Անվտանգության տեխնիկան շինարարությունում”,
- ГОСТ 12.1.046-85 “Շինարարական հրապարակների լուսավորման նորմաներ”,
- ՀՀՇՆ II-7.01-2011 «ՇԻՆԱՐԱՐԱԿԱՆ ԿԼԻՄԱՅԱԲԱՆՈՒԹՅՈՒՆ»
- ՀՀ Քաղաքացիական օրենսգիրք,

2. Շինարարության պայմանները

Նախագծով վերանորոգվող կառույցը եռահարկ վարչական շենք է: մեկ ցոկոլային և երկու վերգետնյա հարկերով

Կառույցի առավելագույն չափսերն ըստ արտաքին եզրագծի 35.2մ x 30.6մ, հարկերի հատակների նիշային տվյալներն են՝ -2,20 / 0,00 / 3,30 մ :

Կառույցը օգտագործվում է որպես վարչական շինություն որի մի քանի հատվածները տնօրինվում են տարբեր կազմակերպությունների կողմից և վերանորոգման աշխատանքների ժամանակ պետք է շարունակեն իրենց բնականոն աշխատանքը: Հիշյալ հանգամանքը հաշվի առնելով նպատակահարմար է որպես դեպի օբեկտ շինարարական անձնակազմի մուտքային հատված օգտագործել շենքի թիկունքային հատվածում գտնվող պահեստային ելքի և մուտքի դուռը: Շինանյութերի ներկրման համար կարելի է օգտագործել և հիշյալ մուտքը և ըստ անհրաժեշտության առաջին հարկի լուսամուտների բացվածքները: Ներկրվող շինարարական նյութերի համար վերամբարձ մեխանիզմներ նախատեսված չեն սակայն շինարարական կապալառու կազմակերպությունը կարող է սեփական ռեսուրսներում ունենալով սերտիֆիկացված վերհան մեխանիզմներ՝ օգտագործել այն պահպանելով անվտանգության կանոնները և էլեկտրոմիացումները համաձայնեցնելով իրավասու կազմակերպության հետ:

Համաձայն **ՀՀՇՆ II-7.01-2011 «ՇԻՆԱՐԱՐԱԿԱՆ ԿԼԻՄԱՅԱԲԱՆՈՒԹՅՈՒՆ»** տարածքին բնորոշ են հետևյալ պայմանները.

Տեղամասը գտնվում է , Շիրակի մարզի Ախուրյան գյուղական համայնքում, որը հարում է Գյումրի քաղաքի արևելյան հատվածին:

Կլիմայական պայմաններն են՝

օդի առավելագույն ջերմաստիճանը կազմում է $+38^0$C, իսկ բացարձակ նվազագույնը՝ -36^0C,

տեղումների միջին տարեկան քանակը հավասար է 498 մմ,

քամու ճնշումը հասնում է մինչև 27կգ․/մ2,

Քամու գերակայող ուղղությունը հյուսիսային /դեկտեմբեր - փետրվար / միջին արագությունների առավելագույնով 0.6 մ/վրկ ուժգնությամբ, 20 տարվա ընթացքում մեկ անգամ հնարավոր են 39 մ/վրկ ուժգնությամբ քամիներ:

3. Առաջարկություններ օբյեկտի հիմնավերանորոգման աշխատանքների կազմակերպման վերաբերյալ

Հիմնավերանորոգման աշխատանքները ենթադրվում է իրականացնել կապալային եղանակով: Գլխավոր կապալառու կազմակերպությունը որոշվում է մրցույթով:

Շենքի միացումը արտաքին ինժեներական ցանցերին կկատարվի մասնագիտացված շինմոնտաժային կազմակերպությունների կողմից:

Շրջակա մայթերի և եզրաքարերի նորոգումը կկատարվի մասնագիտացված շինմոնտաժային կազմակերպությունների կողմից:

Շինմոնտաժային աշխատանքների իրականացման տեխնոլոգիայի տեսանկյունից հ իմնավերանորոգման աշխատանքները կարելի է իրականացնել ավանդական եղանակներով՝

						ՊԱՏՎԵՐ՝ ------ №. SPAP II C-3.1.1.d Պատվիրատու1՝ ՀՀ աշխատանքի և սոցիալական հարցերի նախարարություն Պատվիրատու2՝ ՀՀ ֆինանսների նախարարության Արտասահմանյա ֆինանսական ծրագրերի կառավարման կենտրոն ՊՀ			Ճ
Փոփ.	Քան.	Թերթ	Փաս.№	Ստորագր.	Ա/Թ				
ՆԳՃ		Հ.Բաբայան				ՀՀ Ախուրյանի համալիր սոցիալական ծառայությունների տարածքային կենտրոն ՀՀ Շիրակի մարզի Ախուրյանի համայնք Գյումրիի խճուղի հ. 42, վարչական շենք	Փուլ ԱՆ	Թերթ 2	Թերթեր 8
Նախագծեց		Վ. Մնացականյան							
						ԲԱՑԱՏՐԱԳԻՐ	«ՆՈՐԱՇԵՆ» ՆՏ ԱԿ Լիցենզիա — №11343 ՀՀ, ք. Երևան 0038, Հալաբյան փող. շ. 11, բն. 36 Գործ. հասցե՝ ՀՀ, ք. Երևան 0051, Ն.Զարյան փող. շ. 22, հ. 12 ՆՈՐԱՇԵՆ		

կիրառելով շինարարական կազմակերպության սեփական շինարարական մեքենաները և մեխանիզմները, իսկ բացակայության դեպքում, վաձակալել դրանք այլ կազմակերպություններից:

Ժամանակավոր շինությունների, պահեստավորման մակերեսների, տեղակայումը պատկերված է շինարարական գլխավոր հատակագծի վրա:

Առաջարկվում է հնարավորինս օգտագործել գույքային շարժական շինությունների կիրառում ՀՀԱ միջոցների օժտմամբ:

Ժամանակավոր շինությունների ցանկը և դրանց տեղակայումը ցանկալի է լրացուցիչ ճշտվեն տեղում և համաձայնեցվեն պատվիրատուի հետ:

4. Առաջարկություններ օբյեկտի շինարարության մատակարարման կազմակերպման վերաբերյալ

Շինարարության նյութատեխնիկական մատակարարումը նախատեսվում է շինարարական ինդուստրիայի ձեռնարկություններից և գլխավոր կապալառու կազմակերպության արտադրական բազայից:

Առաքումը ծրագրվում է այնպիսի պարբերականությամբ, որ ապահովվի աշխատանքների անընդհատությունը:

Առաջարկվում է շինարարության նյութատեխնիկական մատակարարման հետևյալ սխեման.

- Առանձին ամրանային ձողերը և կիրառվող մետաղական կոնստրուկցիաները, միջնորմների շարի համար նախատեսված բլոկային քարերը, մոնտաժային իրերն ավտոմոբիլային փոխադրամիջոցներով բերվում են անմիջականորեն շինարարական հրապարակ, որտեղ կատարվում է դրանց պահեստավորում և տեղադրում,
- Հարդարման նյութերը կարող են առաքվել ինչպես անմիջապես շինհրապարակ, այնպես էլ շինարարական կազմակերպության բազա՝ հետագա առաքման նպատակով:

  Փոխադրամիջոցների և շինարարական մեքենաների տեխնիկական սպասարկումը և վերանորոգումը իրականացվում են ինչպես շինհրապարակում, այնպես էլ մեքենայացման բազայում:

  Շինարարության մատակարարումը ացեթիլենով, թթվածնով իրականացվում է կենտրոնացված եղանակով:

5. Շինարարության ժամկետները

Շինարարության նորմատիվ տևողությունը որոշվել է ՄՆԻՊ 1.04.03-85* մաս2, СН РК 1.04-26-2011 հետ և հիման վրա հաշվի առնելով օբյեկտի նշանակությունը, կատարվող աշխատանքների բնույթը, ընդհանուր մակերեսը: Օբյեկտի ընդհանուր մակերեսը մոտ 878,72 մ^2 է, շինության վերանորոգվող հատվածի ներքին ծավալը մոտ 2560,5 մ^3:

Համադրելով շինարարական արտադրանքի տեխնոլոգիական առանձնահատկությունների հետ շինարարական տևողությունը սկսման օրվանից կազմում է 6 ամիս: Հաշվի առնելով սեյսմակայունության գործակիցը՝ 1,30 և լրացուցիչ բարդության գործակիցը թելադրված տարածաշրջանի բնակլիմայական պայմաններով 1,15 շինարարական նորմատիվ տևողությունը ծրագրվում է 9 ամիս շինարարության թույլատրման տրամադրման օրվանից:

Օրացուցային պլանը, մշակվել է ըստ նորմերով նախատեսված այլընտրանքային ձևի / ժամանակացույց/:

Գումարային աշխատատարությունը կազմում է 1872 մարդ – օր, բանվորների առավելագույն քանակը՝ 12 մարդ, միջին քանակը՝ 10 մարդ: Բանվորական ուժի օգտագործման անհամաչափության գործակիցը՝ 1.2, աշխատանքների համատեղման գործակիցը՝ 3.2: Օրացուցային պլանի արդյունավետության հաշվարկային գործակիցները գտնվում են թույլատրելի սահմաններում:

6.Առաջարկություններ շինարարության հրապարակի կազմակերպման և մեխանիզմների օգտագործման վերաբերյալ

Շինմոնտաժային աշխատանքների իրականացման տեխնոլոգիայի տեսանկյունից շինարարությունը կարելի է իրականացնել ավանդական եղանակներով՝ կիրառելով շինարարական կազմակերպության սեփական շինարարական մեքենաները և մեխանիզմները, իսկ բացակայության դեպքում, վաձակալել դրանք այլ կազմակերպություններից:

Ժամանակավոր շինությունների, պահեստավորման մակերեսների, տեղակայումը պատկերված է շինարարական գլխավոր հատակագծի վրա /գծ. - /:

Առաջարկվում է հնարավորինս օգտագործել գույքային շարժական շինությունների կիրառում ՀՀԱ միջոցների օժտմամբ:

Ժամանակավոր շինությունների ցանկը և դրանց տեղակայումը ցանկալի է լրացուցիչ ճշտվեն տեղում և համաձայնեցվեն պատվիրատուի հետ:

Ժամանակավոր էլեկտրամատակարարումը հարմար է իրականացնել ժամանակավոր էլեկտրո վահանակից , ջրամատակարարումը՝ քաղաքային ցանցից:

7. Շինմոնտաժային աշխատանքների իրականացման եղանակները

Շինարարության նախապատրաստական փուլում իրականացվում են հետևյալ աշխատանքները.

- ժամանակավոր տաղավարների տեղադրում և թափոնների պահոցների կազմակերպում
- անվտանգության գոտիների պատրաստում և նշահարում,

- տարածքում գոյություն ունեցող շինվածքների ապամոնտաժում
- կոմունիկացիաների վերատեղադրում, կոնսերվացում և տեղափոխում / ըստ անհրաժեշտության /,
- միացում գոյություն ունեցող կոմունիկացիաներին:

8. Հիմնական շինարարական մեքենաների և մեխանիզմների պահանջարկը

Հիմնական շինարարական տեխնիկայի պահանջարկը որոշվում է աշխատանքների ծավալների, մեխանիզմների և մեքենաների միջին արտադրողականության և աշխատանքների կատարման ընտրված եղանակների հիման վրա: Հիմնական մեքենաների և մեխանիզմների անվանացանկը բերված է աղյուսակ 1-ում:

Աղյուսակ 1 Շինարարական մեքենաների և մեխանիզմների անվանացանկ

NN	Անվանում	Մակնիշ	Քանակ
1	Շարժական կոմպրեսոր	ЗИФ-55В	1
2	Տոփանիչ	CR 3/60	1
3	Եռակցման տրանսֆորմատոր	ТД-500	2
4	Դակիչ ձեռքի էլեկտրական	ИЭ-4709А	2
5	Ձեռքի էլեկտրական դուր	ИЭ-1208Э	2
6	Հղկող մեքենա	ИЭ-2201	2
7	Թրթրագլդոն	HAMI 3410	1
8	բետոնախառնիչ թմբուկաձև		2
9	Ինքնաթափ ավտոմոբիլ	МАЗ-5550	հաշվարկով
10	Ավտոամբարձիչ	АГП-28	1

9. Շինմոնտաժային աշխատանքների որակի հսկումը

Շինմոնտաժային աշխատանքների բարձր որակն ու հուսալիությունը ապահովում է շինարարական-մոնտաժային աշխատանքների արտադրական հսկման միջոցով, որն իրենից ներկայացնում է շինարարական արտադրանքի բոլոր փուլերում իրականացվող տեխնիկական, տնտեսագիտական և կազմակերպչական միջոցառումների համալիր:

Շինմոնտաժային աշխատանքների որակի արտադրական հսկումը ներառում է.

ա/կոնստրուկցիաների, շինվածքների, նյութերի և սարքավորումների, աշխատանքային փաստաթղթերի մուտքային հսկումը,

բ/արտադրական օպերացիաների և առանձին պրոցեսների օպերացիոն հսկումը,

գ/շինմոնտաժային աշխատանքների ընդունման հսկումը:

Շինարարական արտադրության որակի ապահովման համակարգը ընդգրկում է նաև որակի տեխնիկական հսկումը, որն իրականացվում է Հայաստանի Հանրապետության օրենսգրքի 746 և 752 հոդվածների հիման վրա,

Հայաստանի Հանրապետության Քաղաքաշինության նախարարության 28.041998 թ. Թիվ 44 ՇԻՆԱՐԱՐՈՒԹՅԱՆ ՈՐԱԿԻ ՏԵԽՆԻԿԱԿԱՆ ՀՍԿՈՂՈՒԹՅԱՆ ԻՐԱԿԱՆԱՑՄԱՆ ՀՐԱՀԱՆԳ-ի դրույթների համաձայն:

Մուտքային հսկմամբ ստուգվում է աշխատանքային փաստաթղթերի լիակազմությունը, տեղեկատվական անհրաժեշտ ծավալը, շինարարական կոնստրուկցիաներ, շինվածքների, իրերի, նյութերի և սարքավորումների արտաքին տեսքը և համապատասխանությունը ստանդարտներին, նորմատիվային և աշխատանքային փաստաթղթերին, անձնագրերի, սերտիֆիկատների և այլ ուղեկցող փաստաթղթերի առկայությունը:

Գործնթյային հսկման նպատակն է թերությունների բացահայտումը շինարարության ընթացքում և դրանց վերացման կամ կանխման միջոցառումների սահմանումը:

Գործնթյային հսկումը ենթադրում է շինարարական և մոնտաժային պրոցեսների տեխնոլոգիայի պահպանման, նախագծային փաստաթղթերին, նորմերին, կանոններին համապատասխանության ապահովման միջոցառումներ:

Գործնթյային հսկման արդյունքները գրանցվում են շինարարության վարման մատյանում:

Գործնթյային հսկումն իրականացվում է տեխնոլոգիական քարտեզի կազմում առկա որակի օպերացիոն հսկման սխեմաների և նորմատիվային փաստաթղթերի հիման վրա:

Գործնթյային հսկման սխեմաները պետք է ընդգրկեն կոնստրուկցիաների ուրվագծերը /էսքիզները/ չափերի և թույլատրելի շեղումների նշմամբ, որոշ դեպքերում երկրաբաշխական/գեոդեզիական/ ծառայության կամ շինարարական լաբորատորիայի կողմից հսկվող օպերացիաների և պրոցեսների ցանկը, ինչպես նաև հսկման կազմի ժամկետների և եղանակների վերաբերյալ տվյալներ:

10.Հիմնական շինարարական աշխատանքների ռեսուրսների պահանջարկը

Շինարարության ջրի և էներգառեսուրսների պահանջարկը

						ՊԱՏՎԵՐ` ------ №. SPAP II C-3.1.1.d Պատվիրատու1` ՀՀ աշխատանքի և սոցիալական հարցերի նախարարություն Պատվիրատու2` ՀՀ ֆինանսների նախարարության Արտասահմանյա ֆինանսական ծրագրերի կառավարման կենտրոն ՊՀ			Ճ
Փոփ.	Քան.	Թերթ	Փաս.№	Ստորագր.	Ա/Թ				
ՆԳՃ		Հ.Բաբայան				ՀՀ Ախուրյանի համալիր սոցիալական ծառայությունների տարածքային կենտրոն ՀՀ Շիրակի մարզի Ախուրյանի համայնք Գյումրիի խճուղի հ. 42, վարչական շենք	Փուլ	Թերթ	Թերթեր
Նախագծեց		Վ. Մնացականյան					ԱՆ	4	8
						ԲԱՑԱՏՐԱԳԻՐ	«ՆՈՐԱՇԵՆ» ՆՏ ԱԿ Լիցենզիա — №11343 ՀՀ, ք. Երեւան 0038, Հալաբյան փող. շ. 11, բն. 36 Գործ. հասցե` ՀՀ, ք. Երեւան 0051, Ն.Զարյան փող. շ. 22, հ. 12		

Պահանջարկը որոշվել է աշխատանքների ծավալների, կատարման ժամկետների և Պետշինի խոշորացված նորմերի հիման վրա:

Էներգառեսուրսների և ջրի պահանջարկ

NN	Անվանում	Չափման միավոր.	Պահանջարկ
1	Էլեկտրաէներգիա	Բաշվ,ԿՎտ	26,4
2	Ջուր	մ³/օր	4.93
3	Խտացված օդ	հատ	1 կոմպրեսոր

Հակահրդեհային նպատակներով ջրի պահանջարկը 10լ/վրկ /ըստ անհրաժեշտության կարող են տեղադրվել ժամանակավոր ջրի բաքեր/

Նշված պահանջարկները պետք է ապահովվեն ժամանակավոր էլեկտրովահանակից և ջրմուղի ցանցից:

Շինարարության մատակարարումը ացեթիլենով, թթվածնով իրականացվում է կենտրոնացված եղանակով:

Ստորև բերվում են ջրօգտագործման հաշվեկշիռը և անհրաժեշտ էլեկտրական հզորության հաշվարկը:

Հաշվարկ

Դիլիջան քաղաքի տարածքում եկեղեցու շինության կառուցման համար անհրաժեշտ էլեկտրական հզորության

1.Տարբեր էլեկտրաուժային սարքավորումներ /դակիչներ, դուրեր, աղոցներ և այլն/ 15

2.Շինհրապարակի լուսավորում և կենցաղ 10

3.Շենքի լուսավորում 8

P տեղ.=33 ԿՎտ

P հաշվ.=Pտեղ.* Kպահանջ.=33ԿՎտ* 0,8= 26,4 ԿՎտ

Ջրօգտագործման հաշվեկշիռ

Անվանում	չափ. Միավ.	չափ. Միավ	Հիմք	Միավ. Ծավ.	Պահանջվող որակ	Ծավալ մ3/օր խմելու.	Ծավալ մ3/օր տեխնիկական
1	2	3	4	5	6	7	8
Տնտեսական/կենցաղային կարիքներ							
Կենցաղային ցնցուղ-լվացարան	1աշխատ.	13	Пособие к СНиП 3.01.01-85	0.016	խմելու.	0.208	
Կենցաղային	Н	16		0.025	խմելու.	0.4	
Դողերի լվացում	մեքենա հատ	4		0.14	տեխնիկական		0.56
Բետոնի պատրաստում	Բետոն մ3	3.0		0.72	խմելու.	2.16	
Շինհրապարակի մաքրում	ջրում,մ2	400,0		0.004	տեխնիկական		1.60
Ընամենը՝						2.77	2.16

11.Աշխատանքի և շրջակա միջավայրի պաշտպանություն

Կապալառուն շինարարություն և դրա հետ կապված աշխատանքներ իրականացնելիս ապահովում է շրջակա միջավայրի պաշտպանությունը և շինարարական աշխատանքների անվտանգությունը համաձայն Հայաստանի Հանրապետության քաղաքացիական օրենսգրքի 749 հոդվածի:

Բանվորների աշխատանքի պաշտպանությունը պետք է ապահովվի վարչակազմի կողմից նրանց անհատական պաշտպանության միջոցների տրամադրմամբ (հատուկ արտահագուստ, կոշիկ և այլն), բանվորների կոլեկտիվ պաշտպանության միջոցների կատարումով (արգելափակում, լուսավորում, օդափոխում, պաշտպանիչ և արգլակիչ սարքեր և հարմարանքներ և այլն),

սանիտարակենցաղային շինություններով և սարքերով գործող ՄՆԻՊ III-4-80* նորմերին և կատարվող աշխատանքների բնույթին համապատասխան:

Աշխատանքի պաշտպանության` անվտանգության տեխնիկայի, արտադրական սանիտարիայի և հակահրդեհային անվտանգության վերաբերյալ հրահանգումն անց է կացվում ներածական, սկզբնական, կրկնվող, արտապլանային և ընթացիկ հրահանգումների ձևով:

Շինարարությունում զբաղված բանվորների անվտանգության տեխնիկայի ուսուցում, հրահանգման ժամանակին և որակով անցկացման, անհատական պաշտպանական միջոցների վիճակի և կիրառման, արտադրական անվտանգության և արտադրական սանիտարիայի հետ կապված բոլոր միջոցառումների կատարումը կատարվում է աշխատանքներն իրականացվող կազմակերպության համապատասխան լիազորված անձի կողմից:

Էլեկտրաշարժիչով շինարարական մեքենաների մետաղական մասերը պետք է հողանցվեն:

Արգելվում է բարձրության վրա մոնտաժային աշխատանքներ իրականացնել քամու 6 բալ արագության գերազանցման դեպքում:

Ավտոտրանսպորտի շարժման արագությունը շինհրապարակում չպետք է գերազանցի 5կմ/ժամ:

Աշխատանքային տեղերի լուսավորման համար կիրառել 16 Վ լարմամբ էլեկրալուսավորման սարքեր: Շինհրապարակի լուսավորությունը պետք է 2 լք-ից նվազ չլինի:

Շենքի ներսում արգելվում է եռակցման և ներկարարական աշխատանքների իրականացումը պատշաճ օդափոխության բացակայության պարագայում:

Հակահրդեհային պաշտպանությունը պետք է իրականացվի համաձայն համապատասխան կանոնների: Կոնկրետ հակահրդեհային միջոցառումները պետք է մշակվեն ԱԿՆ-ում:

13.Շինարարական տեխնիկայի շարժման գրաֆիկ

Անվանումներ	Եռամսյակներ											
	1	2	3	4	5	6	7	8	9	10	11	12
Ավտոամբարձիչ												
Տոփանիչ												
Ինքնաթափ ավտոմքիլ												

ՀՀ ՇԻՐԱԿԻ ՄԱՐԶԻ ԱԽՈՒՐՅԱՆ ՀԱՄԱՅՆՔ ԳՅՈՒՄՐԻԻ ԽՃՈՒՂԻ Հ.42 ՀԱՍՑԵՈՒՄ ԳՏՆՎՈՂ ՀՀ ԱԽՈՒՐՅԱՆԻ ՀԱՄԱԼԻՐ ՍՈՑԻԱԼԱԿԱՆ ԾԱՌԱՅՈՒԹՅՈՒՆՆԵՐԻ ՏԱՐԱԾՔԱՅԻՆ ԿԵՆՏՐՈՆԻ ՎԱՐՉԱԿԱՆ ՇԵՆՔԻ ԿԱՊԻՏԱԼ ՎԵՐԱՆՈՐՈԳՈՒՄ

Կապալի և վերանորոգման ընթացքում օգտագործվող նյութերի երաշխիքային նվազագույն ժամկետները

Շինարարական օբեկտի երաշխիքային ժամկետը	18 ամիս

ՀՀ	ՆՅՈՒԹԵՐԻ ԱՆՎԱՆՈՒՄՆԵՐԸ	ԵՐԱՇԽԻՔԱՅԻՆ ԺԱՄԿԵՏ
1	Մետաղապլաստե պատուհաններ	տաս տարի
2	Պլաստմասե պատուհանագոգ	հինգ տարի
3	Մետաղապլաստե դռներ	տաս տարի
4	Լամինատե հատակներ	տաս տարի
5	Շրիշակներ	տաս տարի
6	Հոսանքի հաղորդալարեր	տաս տարի
7	Լուսատուներ	հինգ տարի
8	Էլ.վարդակներ	հինգ տարի
9	Ավտոմատ անջատիչներ	տաս տարի
10	Սալիկե հատակներ	տաս տարի
11	Զուգարանակոնքեր	տաս տարի
12	Լվացարաններ	տաս տարի
13	Ծորակներ	հինգ տարի
14	Ջրատար խողովակներ	տաս տարի
15	Ջեռուցման կաթսա	երեք տարի
16	Ջեռուցման մարտկոցներ	հինգ տարի
17	Ջեռուցման խողովակներ	հինգ տարի
18	Ամրաններ	Հիսուն տարի
19	Բետոնե բլոկներ	քսան տարի
20	Մետաղե անկյունակներ	Քառասուն տարի
21	Ցեմենտ	Հիսուն տարի
22	Մետաղե ձևավոր պատրաստվածքներ	Վաթսուն տարի
23	Ներկանյութեր	երեք տարի
24	Տանիքի ծածկույթի մետաղաթիթեղ	Տաս տարի
25	Ջրհորդան խողովակներ	Տաս տարի
26	Գիպսային ծեփամածիկներ	Տասնհինգ տարի
27	Բետոնե սալահատիկներ	Տաս տարի
28	Ցեմանտե սվաղանյութեր	Տասնհինգ տարի
29	Գազամատակարարման խողովակներ	Տասնհինգ տարի
30	Օդի լավորակման սարքավորումներ	Երեք տարի

Փոփ.	Քան.	Թերթ	Փաս.№	Ստորագր.	Ա/Թ	ՊԱՏՎԵՐ` ------ №. SPAP II C-3.1.1.d Պատվիրատու1` ՀՀ աշխատանքի և սոցիալական հարցերի նախարարություն Պատվիրատու2` ՀՀ ֆինանսների նախարարության Արտասահմանյա ֆինանսական ծրագրերի կառավարման կենտրոն ՊՀ		Ճ
ՆԳՃ		Հ.Բաբայան				ՀՀ Ախուրյանի համալիր սոցիալական ծառայությունների տարածքային կենտրոն ՀՀ Շիրակի մարզի Ախուրյանի համայնք Գյումրիի խճուղի հ. 42, վարչական շենք	Փուլ: ԱՆ	Թերթ: 6 / Թերթեր: 8
Նախագծեց		Վ. Մնացականյան						
						ԲԱՑԱՏՐԱԳԻՐ, ԵՐԱՇԽԻՔԱՅԻՆ ԺԱՄԿԵՏՆԵՐ	«ՆՈՐԱՇԵՆ» ՆՏ ԱԿ Լիցենզիա — №11343 ՀՀ, ք. Երեւան 0038, Հալաբյան փող. շ. 11, բն. 36 Գործ. հասցե` ՀՀ, ք. Երեւան 0051, Ն.Զարյան փող. շ. 22, հ. 12	ՆՈՐԱՇԵՆ

ՇԻՆԱՐԱՐԱԿԱՆ ԱՇԽԱՏԱՆՔՆԵՐԻ ԻՐԱԿԱՆԱՑՄԱՆ ԺԱՄԱՆԱԿԱՑՈՒՅՑ

		ԱՇԽԱՏԱՆՔԱՅԻՆ ՕՐԵՐ															
	ՆԱԽԱՏԵՍՎՈՂ ԱՇԽԱՏԱՆՔՆԵՐ	ԱՄԻՍ	ԱՄԻՍ	ԱՄԻՍ	ԱՄԻՍ	ԱՄԻՍ	ԱՄԻՍ	ԱՄԻՍ	ԱՄԻՍ	ԱՄԻՍ	ԱՄԻՍ	ԱՄԻՍ	ԱՄԻՍ	ԱՄԻՍ	ԱՄԻՍ	ԱՄԻՍ	ԱՄԻՍ
1.	ՏԱՐԱԾՔԻ ՆԱԽԱՊԱՏՐԱՍՏՈՒՄ																
2.	ԿԱՌՈՒՅՎԱԾՔՆԵՐԻ ԱՊԱՄՈՆՏԱԺՈՒՄ																
3.	ՆՈՐ ՄԻՋՆՈՐՄՆԵՐԻ ԿԱՌՈՒՑՈՒՄ																
4.	ՀԱՏԱԿՆԵՐԻ ՔԱՆԴՈՒՄ																
5.	ՋԵՌՈՒՑՄԱՆ ԳԾԵՐԻ ԱՆՑԿԱՑՈՒՄ ԵՎ ՍԱՐՔԱՎՈՐՈՒՄՆԵՐԻ ՏԵՂԱԴՐՈՒՄ																
6.	ԻՆԺԵՆԵՐԱԿԱՆ ԿՈՄՈՒՆԻԿԱՑԻՈՆ ԳԾԵՐԻ ԱՆՑԿԱՑՈՒՄ ԵՎ ՍԱՐՔԱՎՈՐՈՒՄՆԵՐԻ ՏԵՂԱԴՐՈՒՄ																
7.	ՆՈՐ ՀԱՏԱԿՆԵՐԻ ԻՐԱԿԱՆԱՑՈՒՄ																
8.	ՀԱՐԹԱԿՆԵՐԻ ԵՎ ԿԱՌՈՒՅՎԱԾՔՆԵՐԻ ԻՐԱԿԱՆԱՑՈՒՄ																
9.	ՆԵՐՔԻՆ ՀԱՐԴԱՐՄԱՆ ԱՇԽԱՏԱՆՔՆԵՐ																
10.	ՄԱՅԹԵՐԻ ԵՎ ՀԱՐԹԱԿՆԵՐԻ ՆՈՐՈԳՈՒՄ																
11.	ՏԱՐԱԾՔԻ ԲԱՐԵԿԱՐԳՈՒՄ																
12.																	
	ՏԱՐԱԾՔԻ ԲԱՐԵԿԱՐԳՈՒՄ																

ՇԻՆԱՐԱՐԱԿԱՆ ԱՇԽԱՏԱՆՔՆԵՐԻ ՏԵՎՈՂՈՒԹՅՈՒՆԸ -- 9 ԱՄԻՍ

Փոփ.	Քան.	Թերթ	Փաս.№	Ստորագր.	Ա/Թ
ՆԳԾ		Հ.Բաբայան			
Նախագծեց		Վ. Մնացականյան			

ՊԱՏՎԵՐ` ------ №. SPAP II C-3.1.1.d
Պատվիրատու1` ՀՀ աշխատանքի և սոցիալական հարցերի նախարարություն
Պատվիրատու2` ՀՀ ֆինանսների նախարարության Արտասահմանյա ֆինանսական ծրագրերի կառավարման կենտրոն ՊՀ

ՀՀ Ախուրյանի համալիր սոցիալական ծառայությունների տարածքային կենտրոն
ՀՀ Շիրակի մարզի Ախուրյանի համայնք
Գյումրիի խճուղի h. 42, վարչական շենք

Փուլ	Թերթ	Թերթեր
ԱՆ	7	8

ԺԱՄԱՆԱԿԱՑՈՒՅՑ

«ՆՈՐԱՇԵՆ» ՆՏ ԱԿ
Լիցենզիա --- №11343
ՀՀ, ք. Երեւան 0038, Հալաբյան փող. շ. 11, բն. 36
Գործ. հասցե` ՀՀ, ք. Երեւան 0051, Ն.Զարյան փող. շ. 22, h. 12

ՇԻՆ. ՀՐԱՊԱՐԱԿԻ ԿԱԶՄԱԿԵՐՊՄԱՆ ՆԱԽԱԳԻԾ Մ1:300

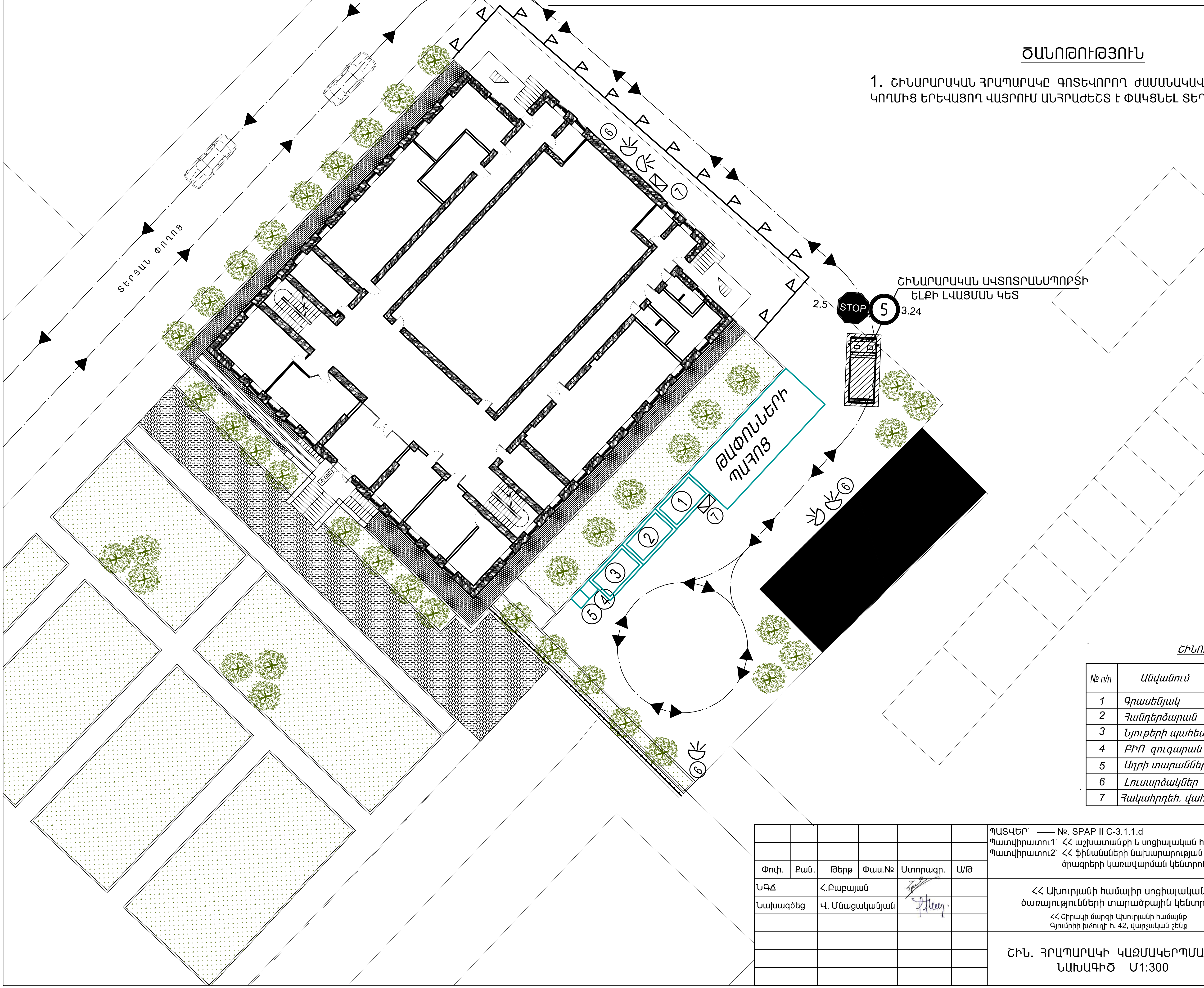

ԾԱՆՈԹՈՒԹՅՈՒՆ

1. ՇԻՆԱՐԱՐԱԿԱՆ ՀՐԱՊԱՐԱԿԸ ԳՈՏԵՎՈՐՈՂ ԺԱՄԱՆԱԿԱՎՈՐ ՊԱՏՆԵՇԻՆ ԱՐՏԱՔԻՆ ԿՈՂՄԻՑ ԵՐԵՎԱՑՈՂ ՎԱՅՐՈՒՄ ԱՆՀՐԱԺԵՇՏ Է ՓԱԿՑՆԵԼ ՏԵՂԵԿԱՏՎԱԿԱՆ ՊԱՍՏԱՌ :

ՊԱՅՄԱՆԱԿԱՆ ՆՇԱՆԱԿՈՒՄ

(5)	Տրանսպորտային միջոցների արագության սահմանափակում
←→	Շին հրապարակ մուտք եվ ելք
Flag line	Աշխատանքային վտանգավոր գոտու սահմանագիծ
Hatched rectangle	Ավտոտրանսպորտի լվացման կետ
Box with triangle	Հակահրդեհային վահանակ
Lamp	Լուսարձակներ
Rectangle with circle	Ժամանակավոր տաղավարներ
Circle with arrows	Ավտոմեքենաների շրջադարձի տեղամաս

ՇԻՆՈՒԹՅՈՒՆՆԵՐԻ ԱՄՓՈՓԱԳԻՐ

№ п/п	Անվանում	Չափ. Միավ.	Քան.	Ծանոթություն
1	Գրասենյակ	Հատ	1	
2	Հանդերձարան	Հատ	1	
3	Նյութերի պահեստ	Հատ	1	
4	ԲԻՈ զուգարան	Հատ	1	
5	Աղբի տարաններ	Հատ	1	
6	Լուսարձակներ	Հատ	5	ПСМ - 20
7	Հակահրդեհ. վահանակ	Հատ	2	

ՊԱՏՎԵՐ` ------ №. SPAP II C-3.1.1.d

Պատվիրատու1` ՀՀ աշխատանքի և սոցիալական հարցերի նախարարություն

Պատվիրատու2` ՀՀ ֆինանսների նախարարության Արտասահմանյա ֆինանսական ծրագրերի կառավարման կենտրոն ՊՀ

Փոփ.	Քան.	Թերթ	Փաս.№	Ստորագր.	Ա/Թ
ՆԳԾ		Հ.Բաբայան		[signature]	
Նախագծեց		Վ. Մնացականյան		[signature]	

ՀՀ Ախուրյանի համալիր սոցիալական ծառայությունների տարածքային կենտրոն

ՀՀ Շիրակի մարզի Ախուրյանի համայնք
Գյումրիի խճուղի հ. 42, վարչական շենք

Փուլ	Թերթ	Թերթեր
ԱՆ	8	8

ՇԻՆ. ՀՐԱՊԱՐԱԿԻ ԿԱԶՄԱԿԵՐՊՄԱՆ ՆԱԽԱԳԻԾ Մ1:300

«ՆՈՐԱՇԵՆ» ՆՏ ԱԿ
Լիցենզիա --- №11343
ՀՀ, ք. Երեւան 0038, Հալաբյան փող. շ. 11, բն. 36
Գործ. հասցե` ՀՀ, ք. Երեւան 0051, Ն.Զարյան փող. շ. 22, հ. 12